Distributor
Europe / Middle-East / Africa
Microlife AG
Espenstrasse 139
9443 Widnau / Switzerland
Tel. +41 / 71 727 70 30
Fax +41 / 71 727 70 39
Email admin@microlife.ch
www.microlife.com

Asia
Microlife Corporation.
9F, 431, RuiGang Road, NeiHu
Taipei, 11492, Taiwan, R.O.C.
Tel. +886 2 8797-1288
Fax +886 2 8797-1283
Email service@microlife.com.tw
www.microlife.com

North / Central / South America
Microlife USA, Inc.
1617 Gulf to Bay Blvd., 2nd Floor Ste A
Clearwater, FL 33755 / USA
Tel. +1 727 442 5353
Fax +1 727 442 5377
Email msa@microlifeusa.com
www.microlife.com

EN RU BG RO
CZ SK SL SR
HU HR PL

Microlife NEB 200

NEB 200

microlife

IB NEB 200 E-V11 5016

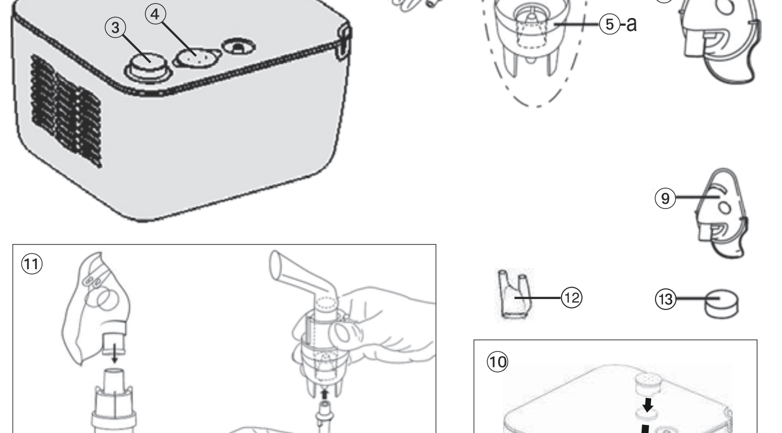

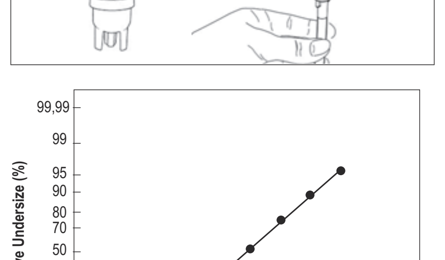

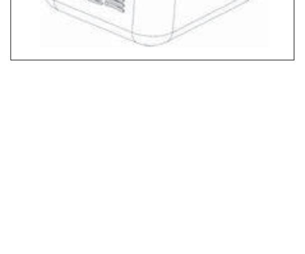

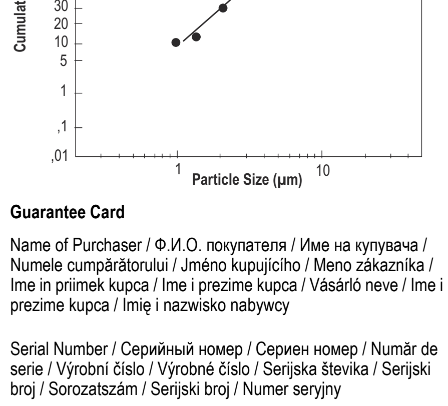

Guarantee Card

Name of Purchaser / Ф.И.О. покупателя / Име на купувача / Numele cumpărătorului / Jméno kupujícího / Meno zákazníka / Ime in priimek kupca / Ime i prezime kupca / Vásárló neve / Ime i prezime kupca / Imię i nazwisko nabywcy

Serial Number / Серийный номер / Сериен номер / Număr de serie / Výrobní číslo / Výrobné číslo / Serijska številka / Serijski broj / Sorozatszám / Serijski broj / Numer seryjny

Date of Purchase / Дата покупки / Дата на закупуване / Data cumpărării / Datum nákupu / Dátum kúpy / Datum nakupa / Datum kupovine / Vásárlás dátuma / Datum kupovine / Data zakupu

Specialist Dealer / Специализированный дилер / Специалист дистрибутор / Distribuitor de specialitate / Specializovaný dealer / Špecializovaný predajca / Spezializirani trgovec / Ovlašćeni diler / Forgalmazó / Ovlašteni prodavač / Przedstawiciel

Globalcare Medical Technology Co., Ltd
7th Building, 39 Middle Industrial Main Road,
European Industrial Zone, Xiaolan Town,
528415 Zhongshan City, Guangdong Province, PRC

EC REP Donawa Lifescience Consulting Srl
Piazza Albania, 10, 00153 Rome/Italy

CE 0123

Compressor Nebuliser

EN

① Piston compressor
② Power lead
③ ON/OFF Switch
④ Air filter compartment
⑤ Nebuliser
-a: Vaporiser head
⑥ Air hose
⑦ Mouthpiece
⑧ Adult face mask
⑨ Child face mask
⑩ Replacing air filter
⑪ Assembling nebuliser kit
⑫ Nose piece
⑬ Air filter

Dear Customer,
This nebuliser is an aerosol therapy system suitable for domestic use. This device is used for the nebulisation of liquids and liquid medication (aerosols) and for the treatment of the upper and lower respiratory tract.
Please read through these instructions carefully so that you understand all functions and safety information. We want you to be happy with your Microlife product. If you have any questions, problems or want to order spare parts please contact your local Microlife-Customer Service. Your dealer or pharmacy will be able to give you the address of the Microlife dealer in your country. Alternatively, visit the internet at www.microlife.com where you will find a wealth of invaluable information on our products.
Stay healthy – Microlife AG!

1. Explanation of symbols

Electronic devices must be disposed of in accordance with the locally applicable regulations, not with domestic waste.
Read the instructions carefully before using this device.
Type BF applied part
Class II equipment
SN Serial number
REF Reference number
ID Lot production identification number
Manufacturer
I ON
O OFF
IP21 Protection against solid foreign objects and harmful effects due to the ingress of water

CE 0123 CE Marking of Conformity

2. Important Safety Instructions

- This device may only be used for the purposes described in these instructions. The manufacturer cannot be held liable for damage caused by incorrect application.
- Retain instructions in a safe place for future reference.
- Do not operate the unit in presence of any anesthetic mixture inflammable with oxygen or nitrogen protoxide.
- This device is not suitable for anaesthesia and lung ventilation.
- This device should only be used with original accessories as shown in these instructions.
- Do not use this device if you think it is damaged or notice anything unusual.
- Never open this device.
- This device comprises sensitive components and must be treated with caution. Observe the storage and operating conditions described in the «Technical Specifications» section.
- Protect it from:
  - water and moisture
  - extreme temperatures
  - impact and dropping
  - contamination and dust
  - direct sunlight
  - heat and cold
- Comply with the safety regulations concerning the electrical devices and in particular:
  - Never touch the device with wet or moist hands.
  - Place the device on a stable and horizontal surface during its operation.
  - Do not pull the power cord or the device itself to unplug it from the power socket.
  - The power plug is a separate element from the grid power; keep the plug accessible when the device is in use.
- Before plugging in the device, make sure that the electrical rating, shown on the rating plate on the bottom of the unit, corresponds to the mains rating.
- In case the power plug provided with the device does not fit your wall socket, contact qualified personnel for a replacement plug with that of a suitable one. In general, the use of adapters, simple or multiple, and/or extension cables is not recommended. If their use is indispensable, it is necessary to use types complying with safety regulations, paying attention that they do not exceed the maximum power limits, indicated on adapters and extension cables.
- Do not leave the unit plugged in when not in use; unplug the device from the wall socket when it is not in operation.
- The installation must be carried out according to the instructions of the manufacturer. An improper installation can cause damage to persons, animals or objects, for which the manufacturer cannot be held responsible.
- Do not replace the power lead of this device. In case of a power lead damage, contact a technical service center authorized by the manufacturer for its replacement.
- The power supply cord should always be fully unwound in order to prevent dangerous overheating.
- Before performing any maintenance or cleaning operation, turn off the device and disconnect the plug from the main supply.
- Only use the medication prescribed for you by your doctor and follow your doctor's instructions with regard to dosage, duration and frequency of the therapy.
- Depending on the pathology, only use the treatment that is recommended by your doctor.
- Only use the nose piece if expressly indicated by your doctor, paying special attention NEVER to introduce the bifurcations into the nose, but only positioning them as close as possible.
- Check in the medicine instruction leaflet for possible contraindications for use with common aerosol therapy systems.
- Do not position the equipment so that it is difficult to operate the disconnection device.
- For greater hygienic safety, do not use the same accessories for more than one person.
- Never bend the nebuliser over 60°.
- Do not use this device close to strong electromagnetic fields such as mobile telephones or radio installations. Keep a minimum distance of 3.3 m from such devices when using this device.

Ensure that children do not use this device unsupervised; some parts are small enough to be swallowed. Be aware of the risk of strangulation in case this device is supplied with cables or tubes.

⚠ Use of this device is not intended as a substitute for a consultation with your doctor.

3. Preparation and Usage of this Device

Prior to using the device for the first time, we recommend cleaning it as described in the section «Cleaning and Disinfecting».

1. Assemble the nebuliser kit ⑪. Ensure that all parts are complete.
2. Fill the nebuliser with the inhalation solution as per your doctor's instructions. Ensure that you do not exceed the maximum level.
3. Connect the nebuliser with the air hose ⑥ to the compressor ① and plug the power lead ② into the socket (230V 50 Hz AC).
4. To start the treatment, set ON/OFF switch ③ into the «I» position.
   - The mouthpiece gives you a better drug delivery to the lungs.
   - Choose between adult ⑧ or child face mask ⑨ and make sure that it encloses the mouth and nose area completely.
   - Use all accessories including the nose piece ⑫ as prescribed by your doctor.
5. During inhalation, sit upright and relaxed at a table and not in an armchair, in order to avoid compressing your respiratory airways and impairing the treatment effectiveness. **Do not lie down while inhaling.** Stop inhalation if you feel unwell.
6. After completing the inhalation period recommended by your doctor, switch the ON/OFF switch ③ to position «O» to turn off the device and unplug it from the socket.
7. Empty the remaining medication from the nebuliser and clean the device as described in the section «Cleaning and Disinfecting».

☞ **This device was designed for intermittent use of 30 min. On / 30 min. Off.** Switch off the device after 30 min. use and wait for another 30 min. before you resume treatment.
☞ The device requires no calibration.
⚠ No modification to the device is permitted.

4. Cleaning and Disinfecting

Thoroughly clean all components to remove medication residuals and possible impurities after each treatment. Use a soft and dry cloth with non-abrasive cleaners to clean the compressor.
⚠ Make sure that the internal parts of the device are not in contact with liquids and that the power plug is disconnected.

Cleaning and disinfecting of the accessories
Follow carefully the cleaning and disinfecting instructions of the accessories as they are very important to the performance of the device and success of the therapy.

Before and after each treatment
Disassemble the nebuliser ⑤ by turning the top counter-clockwise and remove the medicine conduction cone. Wash the components of the disassembled nebuliser, the mouthpiece ⑦ and the nose piece ⑫ by using tap water; dip in boiling water for 5 minutes. Reassemble the nebuliser components and connect it to the air hose connector, switch the device on and let it work for 10-15 minutes.
☞ Wash masks and air tube with warm water.
☞ Only use cold disinfecting liquids following the manufacturer's instructions.
⚠ Do not boil nor autoclave the air tube and masks.

5. Maintenance, Care, and Service

Order all spare parts from your dealer or pharmacist, or contact Microlife-Service (see foreword).

Replacement of the nebuliser
Replace the nebuliser ⑤ after a long period of inactivity, in cases where it shows deformities, breakage, or when the vaporiser head ⑤-a is obstructed by dry medicine, dust, etc. We recommend to replace the nebuliser after a period between 6 months and 1 year depending on the usage.
⚠ Only use original nebulisers!

Replacement of the air filter
In normal conditions of use, the air filter ⑬ must be replaced approximately after 500 working hours or after each year. We recommend to periodically check the air filter (10-12 treatments) and if the filter shows a grey or brown colour or is wet, replace it. Extract the filter and replace it with a new one.
☞ Do not try to clean the filter for reusing it.
☞ The air filter shall not be serviced or maintained while in use with a patient.
⚠ Only use original filters! Do not use the device without filter!

6. Malfunctions and Actions to take

The device cannot be switched on
- Ensure the power lead ② is correctly plugged into the socket.
- Ensure the ON/OFF switch ③ is in the position «I».
- Make sure that the device has been operating within operating limits indicated in this manual (30 min On / 30 min Off).

The nebuliser functions poorly or not at all
- Ensure the air hose ⑥ is correctly connected at both ends.
- Ensure the air hose is not squashed, bent, dirty or blocked. If necessary, replace with a new one.
- Ensure the nebuliser ⑤ is fully assembled and the colored vaporiser head ⑤-a is placed correctly and not obstructed.
- Ensure the required medication has been added.

7. Guarantee

This device is covered by a **5 year guarantee** from the date of purchase. The guarantee is valid only on presentation of the guarantee card completed by the dealer (see back) confirming date of purchase or the receipt.
- The guarantee covers only the compressor. The replaceable components like nebuliser, masks, mouthpiece, air hose, and filters are not included.
- Opening or altering the device invalidates the guarantee.
- The guarantee does not cover damage caused by improper handling, accidents or non-compliance with the operating instructions.

8. Technical Specifications

Nebulisation rate:	0.4 ml/min. (NaCl 0.9%)
Particle size:	71.2% < 5 µm 3.16 µm (MMAD)
Max. free air flow:	15 l/min.
Operating air flow:	5.31 l/min.
Acoustic noise level:	52 dBA
Power source:	230V 50 Hz AC
Power lead length:	1.6 m
Nebuliser capacity:	min. 2 ml; max. 8 ml
Residual volume:	0.8 ml
Operating limits:	30 min. On / 30 min. Off
Operating conditions:	10 - 40 °C / 50 - 104 °F 30 - 85 % relative maximum humidity 700 - 1060 hPa Atmospheric pressure
Storage and shipping conditions:	-20 - +60° C / -4 - +140 °F 10 - 95 % relative maximum humidity 700 - 1060 hPa Atmospheric pressure
Weight:	1300 g
Dimensions:	92 x 160 x 140 mm
IP Class:	IP21
Reference to standards:	EN13544-1;EN60601-1; EN60601-2;EN60601-1-6; IEC 60601-1-11
Expected service life:	1000 hours

This device complies with the requirements of the Medical Device Directive 93/42/EEC.
Class II device as regards protection against electric shocks.
Nebuliser, mouthpiece and masks are type BF applied parts.
⚠ The technical specifications may change without prior notice.

Компрессорный небулайзер

RU

① Компрессор
② Сетевой кабель
③ Тумблер Вкл./Выкл.
④ Отсек для воздушного фильтра
⑤ Распылитель
-а: Головка распылителя
⑥ Воздушный шланг
⑦ Мундштук для ингаляции через рот
⑧ Маска для взрослого
⑨ Маска детская
⑩ Замена воздушного фильтра
⑪ Сборка распылителя
⑫ Насадка для носа
⑬ Воздушный фильтр

Уважаемый покупатель,
Этот небулайзер является системой аэрозольной терапии для домашнего использования. Этот прибор предназначен для распыления жидкостей и жидких лекарственных средств (аэрозолей), а также для терапии верхних и нижних дыхательных путей.
Пожалуйста, внимательно прочтите настоящие указания для получения четкого представления обо всех функциях и технике безопасности. Нам бы хотелось, чтобы Вы были удовлетворены качеством изделия Microlife. При возникновении вопросов, проблем или для заказа запасных частей, пожалуйста, обращайтесь в местный сервисный центр Microlife. Ваш дилер или аптека могут предоставить Вам адрес дилера Microlife в Вашей стране. В качестве альтернативы, посетите в Интернете страницу www.microlife.ru, где Вы сможете найти ряд полезных сведений по нашему изделию.
Будьте здоровы – Microlife AG!

1. Расшифровка символов

Электронные приборы следует утилизировать в соответствии с принятыми нормами и не выбрасывать вместе с бытовыми отходами.
Перед использованием прибора внимательно прочтите данное руководство.
Изделие типа BF
Класс защиты от поражения электрическим током (II класс)
SN Серийный номер
REF Модель
ID Идентификационный номер партии
Производитель
I ВКЛ
O ВЫКЛ
IP21 Защищайте от твердых посторонних объектов и повреждений вызванных попаданием воды

CE 0123 Сертификация CE

2. Важные указания по безопасности

- Прибор может использоваться только в целях, описанных в данном буклете. Изготовитель не несет ответственности за повреждения, вызванные неправильным использованием.
- Прежде чем пользоваться прибором, внимательно изучите инструкцию и сохраняйте ее в течение всего срока службы прибора.
- Не используйте прибор в непосредственной близости от обезболивающих растворов, которые могут воспламеняться при взаимодействии с кислородом или закисью азота.
- Данный прибор не предназначен для ингаляционного наркоза и ИВЛ.
- В данном приборе разрешается использование комплектующих, предназначенных для этого прибора.
- Не используйте прибор, если Вам кажется, что он поврежден, или если Вы заметили что-либо необычное.
- Никогда не вскрывайте прибор.
- В состав прибора входят чувствительные компоненты, требующие осторожного обращения. Ознакомьтесь с условиями хранения и эксплуатации, описанными в разделе «Технические характеристики»!
- Оберегайте прибор от:
  - воды и влаги
  - экстремальных температур
  - ударов и падений
  - загрязнения и пыли
  - прямых солнечных лучей
  - жары и холода
- Соблюдайте требования безопасности, предъявляемые к электрическим приборам, в особенности:
  - Никогда не касайтесь прибора мокрыми или влажными руками.
  - Для работы, ставьте прибор на устойчивые горизонтальные поверхности.
  - Не тяните за кабель питания, или сам прибор, чтобы вытащить вилку из электророзетки.
  - Вилка питания является элементом, отдельным от электросети; вилка должна быть доступна при использовании прибора.
- Перед тем, как подключить прибор к сети, убедитесь, что требования к электропитанию, указанные на табличке на нижней поверхности прибора, соответствуют параметрам электросети.
- В случае, если вилка питания, поставляемая в комплекте, не подходит к вашей электророзетке, обратитесь к квалифицированным специалистам для замены вилки на подходящую. Вообще, использование адаптеров, простых или универсальных, а также удлиннителей, не рекомендуется. Если этого нельзя избежать, в этом случае следует использовать принадлежности, соответствующие требованиям безопасности, и следить за тем, чтобы не нарушались лимиты максимальной нагрузки, указанные на адаптерах и/или удлиннителях.
- Не оставляйте прибор включенным в розетку; доставайте вилку из электророзетки, когда прибор не используется.
- Установка прибора должна выполняться согласно инструкций производителя. Неправильная установка может причинить вред людям, животным или предметам, за что производитель не несет ответственности.
- Не модифицируйте отвод питания этого прибора. В случае повреждения отвода питания, свяжитесь с сервисным центром, авторизированным производителем, для его замены.
- Кабель питания прибора должен быть полностью размотан, для предотвращения перегрева.
- Перед тем, как приступать к обслуживанию или чистке прибора, выключите его и отсоедините от электросети.
- Используйте для лечения только препараты, выписанные Вашим лечащим врачом, и строго следуйте его указаниям.
- В зависимости от патологии, используйте терапию, рекомендуемую вашим врачом.
- Используйте только ту насадку, которая прямо рекомендована вашим врачом. НИКОГДА не допускайте прямого контакта насадки для носа с ноздрями, вместо этого следует держать насадку в непосредственной близости к ноздрям.
- Изучите инструкцию по использованию лекарственного средства, для определения возможных препятствий для использования в обычных системах аэрозольной терапии.
- Не ставьте прибор таким образом, чтобы его было трудно отключить от сети.
- Из соображений гигиены, используйте один и тот же аксессуар (насадку) только для одного и того же человека.
- Не наклоняйте распылитель более чем на 60°.
- Не используйте прибор вблизи сильных электромагнитных полей, например рядом с мобильными телефонами или радиостанциями. Во время использования прибора сохраняйте минимальное расстояние 3,3 м до таких приборов.

Позаботьтесь о том, чтобы дети не могли использовать прибор без присмотра, поскольку некоторые его мелкие части могут быть проглочены. При поставке прибора с кабелями и шлангами возможен риск удушения.

⚠ Перед использованием прибора проконсультируйтесь с Вашим лечащим врачом.

3. Подготовка к работе и применение аппарата

Необходимо проводить обработку всех комплектующих перед первым использованием прибора и после каждой процедуры согласно следующим указаниям в разделе «Очистка и дезинфекция».

1. Соберите распылитель ⑪. Убедитесь в наличии всех составных частей аппарата.
2. Наполните распылитель ⑭ лекарственным раствором в соответствии с указаниями Вашего лечащего врача. Пожалуйста, убедитесь, что не превышен максимальный уровень лекарственного раствора.
3. Подсоедините воздушный шланг ⑥ к компрессорному ингалятору ① и подключите прибор к электросети (230V 50 Hz AC Гц) при помощи сетевого кабеля ②.
4. Переключите тумблер Вкл/Выкл ③ в положение «I».
   - Мундштук позволяет более интенсивно доставлять аэрозоль в нижние дыхательные пути.
   - При использовании маски для взрослого ⑧ или маски детской ⑨ убедитесь, что маска плотно прилегает к лицу, захватывая рот и нос.
   - Используйте все комплектующие включая насадку для носа ⑫, так как было предписано Вашим врачом.
5. При проведении ингаляции, сидите прямо и расслабленно за столом, не в кресле, чтобы дыхательные пути не были сжаты и не ухудшался терапевтический эффект. **При проведении ингаляционной терапии, не ложитесь.** Прекратите ингаляцию, если почувствуете себя плохо.
6. По окончании времени ингаляции, рекомендованного Вашим лечащим врачом, переключите тумблер Вкл/Выкл ③ в положение «O» и отсоедините прибор от электросети.
7. Удалите остатки лекарственного препарата из распылителя и произведите дезинфекционную обработку комплектующих в соответствии с указаниями в разделе «Очистка и дезинфекция».

☞ **Этот прибор предназначен для периодического режима работы: 30 мин. ВКЛ/ 30 мин. ВЫКЛ.** Выключите прибор через 30 мин. использования и подождите 30 мин. перед началом следующей процедуры лечения.
☞ Прибор не требует калибровки.
⚠ Не разрешается вносить конструктивные изменения.

4. Очистка и дезинфекция

Во избежание распространения инфекций необходимо проводить очистку всех комплектующих после каждого применения.
Используйте мягкую сухую ткань или неабразивные чистящие средства для очищения компрессора.
⚠ Убедитесь, что внутренние части прибора не подвержены контакту с жидкостями, и что вилка отсоединена от электророзетки.

Чистка и дезинфекция принадлежностей
Следуйте инструкциям по чистке и дезинфекции принадлежностей, так как это очень важно для правильной работы прибора и успешной терапии.

Перед и после каждого использования
Разберите распылитель ⑤, повернув против часовой стрелки, и извлеките конус. Промойте компоненты разобранного распылителя, мундштук ⑦ и насадку для носа ⑫ под проточной водой; поместите в кипящую воду на 5 минут. Соберите компоненты распылителя и присоедините воздушный шланг, включите прибор и дайте ему поработать 10-15 минут.
☞ Промывайте маски и воздушный шланг теплой водой.
☞ Используйте холодные жидкости для дезинфекции, следуя инструкциям производителя.
⚠ Не кипятите и не автоклавируйте воздушный шланг и маски.

5. Техническое обслуживание и уход

Комплектующие для ингалятора Вы можете заказать у дилера в Вашем регионе, в аптеке или в сервисном центре Microlife (см. введение).

Замена распылителя
Замените распылитель ⑤ после того, как он долго не использовался, если есть видимые деформации, трещины, или если головка распылителя ⑤-а засорена высохшим лекарством, пылью, и пр. Мы рекомендуем заменить распылитель после периода использования 6 месяцев и до 1 года, в зависимости от использования.
⚠ Используйте только оригинальный распылитель!

Замена воздушного фильтра
В условиях обычного использования, воздушный фильтр ⑬ должен быть заменен после 500 рабочих часов, или ежегодно. Мы рекомендуем периодически проверять воздушный фильтр (каждые 10-12 использований), и если фильтр будет иметь серый или бурый цвет, или будет мокрым - замените его. Извлеките фильтр и вставьте новый.
☞ Не пытайтесь очистить фильтр для повторного использования.
☞ Нельзя менять или обслуживать фильтр во время использования прибора пациентом.
⚠ Используйте оригинальные фильтры! Не используйте прибор без фильтра!

6. Возможные неисправности и способы их устранения

Прибор не включается
- Убедитесь, что сетевой кабель ② правильно включен в розетку.
- Убедитесь, что тумблер Вкл/Выкл ③ находится в положении «I».
- Убедитесь, что прибор используется согласно ограничениям, указанным в инструкции (30 мин. ВКЛ / 30 мин. ВЫКЛ).

В случае, если прибор не работает или функционирует плохо
- Убедитесь, что воздушный шланг ⑥ правильно закреплен с обеих сторон.
- Убедитесь, что воздушный шланг ⑥ не согнут, не сломан, не закупорен или не засорен. При необходимости, замените воздушный шланг.
- Убедитесь, что распылитель ⑤ полностью собран, и конус испарителя ⑤-а правильно вставлен, и ему ничего не мешает.
- Убедитесь в наличии ингаляционного раствора в приборе.

7. Гарантия

На прибор распространяется гарантия в течение **5 лет** с даты приобретения. Гарантия действительна только при наличии гарантийного талона, заполненного дилером (см. с обратной стороны), подтверждающего дату продажи, или кассового чека.
- Гарантия распространяется на компрессор. Гарантия не распространяется на комплектующие, расходные детали, подверженные износу: распылитель, маска детская, маска для взрослого, мундштук, воздушный шланг, фильтры, а также упаковку прибора.
- Вскрытие и механические повреждения приводят к утрате гарантии.
- Гарантийное и бесплатное сервисное обслуживание не производится в случаях нарушения потребителем правил хранения, очистки, транспортировки и технической эксплуатации прибора, предусмотренных правилами, изложенными в инструкции по эксплуатации.

8. Технические характеристики

Скорость распыления:	0,4 мл/мин. (NaCl 0,9%)
Размер частиц:	71,2% < 5 мкм 3,16 мкм (MMAD)
Максимальный воздушный поток:	15 л/мин.
Рабочий воздушный поток:	5.31 л/мин.
Уровень акустического шума:	52 дБА
Источник питания:	230V 50 Hz AC
Длина шнура питания:	1,6 м
Объем лекарств:	Минимальный 2 мл; максимальный 8 мл
Остаточный объем лекарства:	0,8 мл
Режим работы:	30 мин. ВКЛ / 30 мин. ВЫКЛ
Условия применения:	от 10 до 40 °С максимальная относительная влажность 30 - 85 % 700 - 1060 гПа атмосферного давления
Условия транспортировки и хранения:	от -25 до 70 °С максимальная относительная влажность 10 - 95 % 700 - 1060 гПа атмосферного давления
Масса:	1300 г
Размеры:	92 x 160 x 140 мм
Класс защиты:	IP21
Соответствие стандартам:	EN13544-1;EN60601-1; EN 60601-2; EN 60601-1-6; IEC 60601-1-11
Ожидаемый срок службы:	1000 часов

Данный прибор соответствует требованиям директивы ЕС о медицинском оборудовании 93/42/EEC.
Устройство, отвечающее классу безопасности II, согласно защиты от поражения электротоком.
Распылитель, мундштук и маски являются изделиями типа BF.
⚠ Технические спецификации могут быть изменены без предварительного уведомления.

Компресорен инхалатор

BG

① Компресор
② Захранващ кабел
③ Бутон Вкл/Изкл
④ Камера на въздушния филтър
⑤ Разпръсквател
-а: Небулизираща глава
⑥ Въздушен маркуч
⑦ Мундщук
⑧ Маска за възрастен
⑨ Детска маска
⑩ Подмяна на въздушния филтър
⑪ Сглобяване на разпръсквателя
⑫ Накрайник за нос
⑬ Въздушен филтър

Уважаеми потребителю,
Този небулайзер представлява система за аерозолна терапия, подходяща за домашна употреба. Това устройство се използва за пулверизирането на течности и течни лекарства (аерозоли) за лечение на горните и долните дихателни пътища.
Моля, прочетете внимателно тези указания, за да можете да разберете всички функции на апарата и информацията за безопасното му ползване. Искаме да сте доволни от вашия Microlife продукт. Ако имате въпроси, проблеми или искате да поръчате резервни части, моля свържете се с местния представител на Microlife-Клиентски услуги. Вашият дистрибутор или аптекар може да ви даде адреса на дистрибутора на Microlife във вашата страна. Друга възможност е да посетите Интернет на www.microlife.bg, където можете да намерите изключително полезна информация за продуктите ни.
Бъдете здрави – Microlife AG!

1. Обяснение на символите

Електронните уреди трябва да се изхвърлят съгласно местните приложими разпоредби, а не с битовите отпадъци.
Прочетете внимателно инструкциите, преди да ползвате този уред.
Класификация на използваните детайли - тип BF
Оборудване Клас II
SN Сериен номер
REF Референтен номер
ID Лот номер за идентификация на производството
Производител
I Вкл (ON)
O Изкл (OFF)
IP21 Защита срещу чужди твърди тела и вредни въздействия поради проникване на вода

CE 0123 CE маркировка за съответствие

2. Важни инструкции за безопасност

- Този прибор може да се ползва единствено за целта, описана в тази книжка. Производителят не може да носи отговорност за повреди, причинени от неправилна употреба.
- Запазете инструкциите на сигурно място за бъдещи справки.
- Не използвайте уреда в присъствие на каквато и да е анестетична смес, запалима с кислород или диазотен оксид.
- Този уред не е предназначен за анестезия и белодробна вентилация.
- Този уред трябва да бъде използван само с оригиналните си прилежащи части, както е указано в тази инструкция.
- Не ползвайте прибора, ако мислите, че е повреден или забележите нещо нередно.
- Никога не отваряйте прибора.
- В този прибор има чувствителни детайли и с него трябва да се борави внимателно. Спазвайте условията за съхранение и експлоатация, описани в раздел «Технически спецификации»!
- Пазете го от:
  - вода и влага
  - екстремни температури
  - удар и изпускане
  - замърсяване и прах
  - пряка слънчева светлина
  - топлина и студ
- Спазвайте правилата за безопасност, отнасящи се за електрически уреди и по-специално:
  - Никога не докосвайте уреда с мокри или влажни ръце.
  - Поставете устройството на стабилна и хоризонтална повърхност по време на работа.
  - Не дърпайте захранващия кабел или самото устройство, за да го изключите от контакта.
  - Щепселът е отделен елемент от електрическата мрежа; запазете щепсела достъпен, когато устройството е в употреба.
- Преди да включите устройството, се уверете, че електрическото напрежение, показано на табелката на дъното на уреда, отговаря на напрежението на мрежата.
- В случай, че захранващият кабел, предоставен с устройството, не пасва с контакта, свържете се с квалифициран специалист за подмяна на щепсела с подходящ такъв. Като цяло, използването на адаптери/преходници – обикновени или многофункционални – и/или удължители, не се препоръчва. Ако тяхното използване е неизбежно, е необходимо да се използват такива, които отговарят на правилата за безопасност, като се обръща внимание, че не надвишават максимално допустимите стойности на мощността, посочена на адаптерите/преходниците и удължителите.
- Не оставяйте уреда включен, когато не е в употреба; изключете устройството от контакта, когато не е в експлоатация.
- Инсталацията трябва да се извършва в съответствие с инструкциите на производителя. Неправилната инсталация може да доведе до увреждане на хора, животни или предмети, за което производителят не може да бъде държан отговорен.
- Не сменяйте захранващия кабел на това устройство. В случай на повреда на захранващия кабел, свържете се с оторизиран от производителя технически сервизен център, за неговата замяна.
- Захранващият кабел трябва винаги да бъде напълно развит, за да се предотврати опасно прегряване.
- Преди извършването на всяко техническо обслужване или почистване, изключете устройството и извадете щепсела от захранването.
- Използвайте само лекарствата, предписани от Вашия лекар и следвайте неговите указания относно дозировката, времетраенето и честотата на терапията.
- В зависимост от патологията, използвайте само лечение, което е препоръчано от Вашия лекар.
- Използвайте накрайника за нос само, ако изрично е посочено от вашия лекар, като ви обръщаме специално внимание НИКОГА да не поставяте разклонението му в носа, а ги позиционирайте възможно найблизо.
- Проверете в инструкциите за употреба лекарството за евентуални противопоказания при използване в системи за обща аерозолна терапия.
- Не поставяйте устройството, така, че да ви е трудно да го изключите при необходимост.
- За по-голяма хигиенна безопасност не използвайте едни и същи аксесоари за повече от един човек.
- Не накланяйте уреда повече от 60°.
- Не използвайте апарата в близост до силни електромагнитни полета, като мобилни телефони или радиоинсталации. Дръжте на минимално разстояние от 3,3 м от тези устройства, когато използвате това устройство.

Не позволявайте на деца да използват прибора без родителски контрол; някои части са достатъчно малки, за да бъдат погълнати. Бъдете наясно с риска от задушаване в случай, че това устройство е снабдено с кабели или тръби.

⚠ Преди да използвате уреда се консултирайте с Вашия лекуващ лекар.

3. Подготовка за работа и експлоатация на апарата

Преди да използвате апарата за първи път и след всяка процедура Ви препоръчваме да извършите дезинфекционна обработка на апарата съгласно инструкции «Почистване и дезинфекциране».

1. Поставете разпръсквателя ⑪. Убедете се, че не липсват съставни части от комплекта.
2. Напълнете с разтвор за инхалация разпръсквателя в съответствие с указанията на Вашия лекар. Убедете се, че нивото на течността не превишава максималното ниво.
3. Свържете разпръсквателя с компресора ① като използвате въздушния маркуч ⑥, а след това включете апарата в електрическата мрежа (230V 50 Hz AC) с помощта на захранващия кабел ②.
4. За да започнете лечението, натиснете бутона Вкл/Изкл ③ в положение «I».
   - Мундщукът осигурява по-добро доставяне на лекарствения препарат в долните дихателни пътища.
   - Изберете между маска за възрастен ⑧ и детска маска ⑨ и се уверете, че маската напълно обхваща областта на устата и носа.
   - Използвайте всички приставки, включително и накрайника за нос ⑫, така както е указал Вашият лекар.
5. По време на сеанса седнете в отпусната поза на масата, а не в кресло, изправете гърбът, за да не свивате дихателните пътища и по този начин да нарушавате ефективността на лечението. **Не лягайте по време на инхалацията.** Ако почувствате, че не сте добре, прекратете веднага инхалацията.
6. След като изтече времето за инхалация, което Ви е препоръчал Вашият лекар, изключете апарата като превключите бутон Вкл./Изкл. ③ в позиция «O» и извадете щепсела.
7. Отстранете остатъците от лекарствения препарат от разпръсквателя и извършете дезинфекционна обработка на апарата в съответствие с указанията на това ръководство «Почистване и дезинфекциране».

☞ **Този уред е проектиран за употреба с прекъсване, на всеки 30 мин. Вкл. следват 30 мин. Изкл.** Изключете уреда след 30 минути работа, след това изчакайте още 30 минути преди да го включите отново.
☞ Устройството не се нуждае от калибриране.
⚠ Не се разрешава никаква модификация на устройството.

4. Почистване и дезинфекциране

След експлоатация всички детайли трябва да бъдат разглобени и почистени.
Използвайте мека и суха кърпа, с не-абразивни почистващи препарати за почистване на компресора.
⚠ Уверете се, че вътрешните части на устройството не са в контакт с течности и че щепселът е изключен.

Почистване и дезинфекция на аксесоарите
Следвайте внимателно указанията за почистване и дезинфекция на аксесоарите, тъй като те са много важни за работата на устройството и успеха на терапията.

Преди и след всяко третиране
Разглобете разпръсквателя ⑤ чрез завъртане на горната част по часовниковата стрелка и отстранете конуса за проводимост на лекарството. Измийте компонентите на разглобения разпръсквател, мундщука ⑦ и накрайникът за нос ⑫ чрез използване на чешмяна вода; потопете във вряща вода за 5 минути. Сглобете компонентите на разпръсквателя и го свържете към конектора за въздушния маркуч, включете устройството и го оставете да работи в продължение на 10-15 минути.
☞ Измивайте маските и въздушния маркуч с топла вода.
☞ Използвайте само студени дезинфекциращи течности, като следвате инструкциите на производителя.
⚠ Не изварявайте, нито поставяйте в автоклав въздушния маркуч и маските.

5. Техническо обслужване и грижи за апарата

Можете да поръчате всички резервни части от вашия доставчик или фармацевт, или да се обърнете към сервизния център на Microlife (виж предговора и www.microlife.bg).

Замяна на разпръсквателя
Сменете разпръсквателя ⑤ след дълъг период на бездействие, в случаите, когато има деформации, счупвания или когато пулверизиращата глава ⑤-а е запушена от засъхнало лекарство, прах и т.н. Ние препоръчваме разпръсквателя да се заменя след период на ползване между 6 месеца и 1 година в зависимост от използването.
⚠ Използвайте само оригинални разпръскватели!

Замяна на въздушния филтър
При нормални условия на употреба, въздушният филтър ⑬ трябва да се смени приблизително след 500 работни часа или всяка година. Ние препоръчваме да проверявате периодично въздушния филтър (на 10-12 инхалации) и ако филтърът е сив или кафяв на цвят или е мокър, да го замените. Извадете филтъра и го сменете с нов.
☞ Не се опитвайте да почиствате филтъра за повторно използване.
☞ Въздушният филтър не се обслужва или подменя по време на използване на уреда.
⚠ Използвайте само оригинални филтри! Не използвайте устройството без филтър!

6. Възможни неизправности и начини за тяхното обслужване

Приборът не се включва
- Проверете дали захранващият кабел ② е правилно включен към електрическата мрежа.
- Убедете се, че бутона Вкл/Изкл ③ се намира в положение «I».
- Уверете се, че устройството е в експлоатация в рамките на експлоатационните ограничения, посочени в това ръководство (30 мин. Вкл. / 30 мин. Изкл).

Разпръсквателят работи неправилно или изобщо не работи
- Проверете дали правилно е свързан въздушният маркуч ⑥ с двете страни.
- Убедете се, че въздушният маркуч не е притиснат или не е запушен.
- Убедете се, че правилно сте сглобили разпръсквателя ⑤ и цветната пулверизираща глава ⑤-а е поставена правилно и не пречи.
- Убедете се, че има лекарство.

7. Гаранция

Този уред е с **5-годишна гаранция** от датата на закупуване. Гаранцията важи само при показване на гаранционната карта, попълнена от продавача (вижте отзад) с потвърждение за датата на покупка и касова бележка.
- Гаранцията важи само за апарата, а не и за неговите сменящи се съставни части, като разпръсквател, маски, мундщук, въздушен маркуч и филтър.
- Отварянето или модификациите по прибора правят гаранцията невалидна.
- Гаранцията не покрива щети, причинени от неправилно боравене, аварии или неспазване инструкциите за експлоатация.

8. Технически спецификации

Скорост на разпръскването:	0,4 мл/мин. (NaCl 0,9%)
Размер на частиците:	71,2% < 5 µm 3,16 µm (MMAD)
Макс. свободен въздушен поток:	15 л/мин.
Работен въздушен поток:	5,31 л/мин.
Ниво на шум:	52 dBA
Източник на захранване:	230V 50 Hz AC
Дължина на захранващия кабел:	1,6 м
Вместимост на разпръсквателя:	мин. 2 мл; макс. 8 мл
Остатъчен обем:	0,8 мл
Ограничения за работа:	30 мин. Вкл. / 30 мин. Изкл
Работни условия:	10 - 40 °C / 50 - 104 °F 30 - 85 % относителна максимална влажност 700 - 1060 hPa атмосферно налягане
Условия за съхранение и транспорт:	-25 - +70 °C / -13 - +158 °F 10 - 95 % относителна максимална влажност 700 - 1060 hPa атмосферно налягане
Тегло:	1300 г
Габарити:	92 x 160 x 140 мм
IP клас на защита:	IP21
Препратка към стандарти:	EN13544-1;EN60601-1; EN60601-2;EN60601-1-6; IEC 60601-1-11
Очакван срок на експлоатация:	1000 часа

Това изделие отговаря на изискванията на Директивата за медицински изделия 93/42/EEC.
Устройство Клас II по отношение на защита срещу електрически шокове.
За разпръсквателят, мундщукът и маските са приложени тип BF части.
⚠ Техническите спецификации могат да се променят без предизвестие.

Aparat aerosoli cu compresor

RO

① Compresor cu piston
② Cablu de alimentare
③ Comutator Pornit/Oprit
④ Compartiment filtru de aer
⑤ Recipient medicaţie (nebulizator)
-a: Cap pulverizator
⑥ Furtun de aer
⑦ Piesă de gură
⑧ Mască facială adult
⑨ Mască facială copil
⑩ Înlocuirea filtrului de aer
⑪ Asamblarea kitului de nebulizare
⑫ Piesă nazală
⑬ Filtru de aer

Stimate utilizator,
Acest nebulizator este un sistem de terapie cu aerosoli pentru uz la domiciliu. Acest aparat este utilizat pentru nebulizarea de lichide şi medicamente lichide (aerosoli) cât şi pentru tratamentul tractului respirator superior şi inferior.
Vă rugăm să citiţi aceste instrucţiuni cu atenţie, astfel încât să înţelegeţi toate funcţiile sale şi informaţiile privind siguranţa. Noi dorim să vă bucuraţi de produsul dvs. Microlife. În cazul în care aveţi orice fel de întrebări, probleme sau doriţi să comandaţi piese de schimb, vă rugăm contactaţi Service-ul local Microlife. Vânzătorul sau farmacia dvs. vor fi în măsură să vă ofere adresa distribuitorului Microlife din ţara dvs. Alternativ, vizitaţi pe Internet la www.microlife.com, unde puteţi găsi multe informaţii importante cu privire la produsele noastre.
Aveţi grijă de sănătatea dvs. – Microlife AG!

1. Semnificaţia simbolurilor

Instrumentele electronice trebuie salubrizate în concordanţă cu reglementările locale în vigoare, şi nu împreună cu deşeurile menajere.
Citiţi instrucţiunile cu atenţie înainte de a utiliza acest aparat.
Partea aplicată - de tip BF
Echipament clasa a II-a
SN Număr de serie
REF Număr de referinţă
ID Număr de identificare al lotului de producere
Producător
I Pornit (ON)
O Oprit (OFF)
IP21 Protecţie împotriva corpurilor străine solide şi efectelor nocive cauzate de pătrunderea apei

CE 0123 Marcajul CE de Conformitate

2. Instrucţiuni de siguranţă importante

- Acest instrument poate fi utilizat numai pentru scopul descris în această broşură. Producătorul nu poate fi făcut răspunzător pentru daunele cauzate de utilizarea incorectă.
- Păstraţi instrucţiunile într-un loc sigur pentru consultări ulterioare.
- Nu folosiţi aparatul în prezenţa unui amestec inflamabil cu oxigen sau protoxid de azot.
- Acest dispozitiv nu este potrivit pentru anestezie şi ventilaţie pulmonară.
- Acest dispozitiv trebuie să fie utilizat numai împreună cu accesoriile originale prezentate în aceste instrucţiuni.
- Nu utilizaţi instrumentul dacă aveţi impresia că este deteriorat sau observaţi ceva neobişnuit la el.
- Nu demontaţi niciodată instrumentul.
- Acest instrument include componente sensibile şi trebuie tratat cu atenţie. Respectaţi condiţiile de păstrare şi funcţionare descrise în secţiunea «Specificaţii tehnice»!
- Protejaţi-l împotriva:
  - apei şi umezelii
  - temperaturilor extreme
  - impactului şi căderii
  - murdăriei şi prafului
  - razelor solare directe
  - căldurii şi frigului
- Respectaţi reglementările de siguranţă privind dispozitivele electrice şi în special:
  - Nu atingeţi niciodată aparatul cu mâinile ude sau umede.
  - Aşezaţi aparatul pe o suprafaţă stabilă şi orizontală în timpul funcţionării sale.
  - Nu trageţi de cablul de alimentare sau dispozitiv pentru a-l scoate din priză.
  - Mufa de alimentare este un element separat de reţea; păstraţi mufa accesibilă atunci când aparatul este în funcţiune.
- Înainte de a conecta aparatul, asiguraţi-vă că datele nominale electrice, indicate pe plăcuţa de serie din partea de jos a unităţii, corespund cu cele ale reţelei electrice.
- În cazul în care ştecherul cablului de alimentare furnizat împreună cu dispozitivul nu se potriveşte la priza de perete, contactaţi personalul calificat pentru înlocuirea acestuia cu unul adecvat. În general, utilizarea adaptoarelor, simple sau multiple, şi/sau cabluri de extensie nu este recomandată. În cazul în care utilizarea acestora este indispensabilă, este necesar să se utilizeze tipuri conforme cu reglementările de siguranţă, acordând atenţie faptului ca acestea să nu depăşească limitele maxime de putere, indicate pe adaptoare şi cabluri de extensie.
- Nu lăsaţi aparatul conectat când nu este în uz; deconectaţi aparatul de la priza de perete atunci când nu este pus în funcţiune.
- Asamblarea trebuie efectuată conform instrucţiunilor producătorului. O asamblare greşită poate provoca daune persoanelor, animalelor sau obiectelor, pentru care producătorul nu se face responsabil.
- Nu înlocuiţi cablul de alimentare al acestui aparat. În cazul unui prejudiciu datorat acestuia, contactaţi un centru de service tehnic autorizat de producător pentru înlocuire.
- Cablul de alimentare trebuie să fie întotdeauna pe deplin întins pentru a preveni supraîncălzirea periculoasă.
- Înainte de a efectua orice lucrări de întreţinere sau curăţare, opriţi aparatul şi deconectaţi-l de la sursa de curent.
- Utilizaţi numai medicamente prescrise pentru dumneavoastră de către medic şi urmaţi instrucţiunile acestuia cu privire la dozajul, durata şi frecvenţa tratamentului.
- În funcţie de patologie, utilizaţi doar tratamentul recomandat de către medicul dumneavoastră.
- Utilizaţi piesa de nas în cazul în care este indicat în mod expres de către medicul Dvs., acordând o atenţie deosebită ca NICIODATĂ să nu fie introdusă bifurcaţia în nas ci numai poziţionată cât mai aproape posibil.
- Verificaţi în broşura cu instrucţiuni privind medicamentele dacă există contraindicaţii în utilizarea sistemului de terapie cu aerosoli.
- Nu poziţionaţi echipamentul astfel încât să fie dificil să deconectaţi dispozitivul.
- Pentru o mai mare siguranţă igienică, nu utilizaţi aceleaşi accesorii pentru mai mult de o persoană.
- Nu înclinaţi nebulizatorul peste 60°.
- Nu utilizaţi instrumentul în apropierea câmpurilor electromagnetice puternice, cum ar fi telefoane mobile sau instalaţii radio. Păstraţi distanţa minimă de 3,3 m de la aceste dispozitive cînd folosiţi instrumentul.

Aveţi grijă să nu lăsaţi instrumentul nesupravegheat la îndemâna copiilor; unele părţi componente sunt suficient de mici pentru a putea fi înghiţite. Aveţi grijă, deoarece există risc de strangulare în cazul în care acest instrument este livrat cu cabluri sau tuburi.

⚠ Utilizarea acestui dispozitiv nu este concepută ca un substitut pentru consultaţia la medicul dumneavoastră.

3. Pregatirea şi utilizarea acestui dispozitiv

Prioritar înainte de prima utilizare, este recomandată curăţarea dispozitivului, descrisă în secţiunea «Curăţarea şi dezinfectarea».

1. Ansamblarea kitului de inhalare ca la punctul ⑪. Asiguraţi-vă că sunt toate părţile componente.
2. Umpleţi camera de amestec cu soluţia de inhalare conform prescripţiei şi instrucţiunilor medicului. Asiguraţi-vă că soluţia nu depăşeşte nivelul maxim.
3. Conectaţi camera de amestec cu furtunul de aer ⑥ la compresor ① şi conectaţi cablul de alimentare ② la priza electrică cu tensiune (230V 50 Hz AC).
4. Pentru a începe tratamentul, puneţi comutatorul Pornit/Oprit ③ pe poziţia «I».
   - Utilizarea piesei de gură conferă o mai bună pătrundere a aerosolului în plămâni.
   - Alegeţi între masca facială, pentru adulti ⑧ sau pentru copil ⑨ şi asiguraţi-vă că aceasta acoperă complet întreaga zonă a gurii şi nasului.
   - Utilizaţi toate accesoriile, inclusiv piesa nazală ⑫ conform recomandării medicului.
5. În timpul inhalării, staţi în poziţie verticală şi relaxat la o masă şi nu într-un fotoliu, pentru a se evita comprimarea căilor respiratorii şi eficacitatea tratamentului. **Nu staţi întinşi (în poziţie orizontală) în timpul inhalării.** Opriţi inhalarea dacă vă simţiţi rău.
6. După terminarea perioadei de inhalare recomandată de către medicul dumneavoastră, puneţi comutatorul Pornit/Oprit ③ pe poziţia «O» pentru a dezactiva aparatul şi deconectaţi-l de la priză.
7. Goliţi camera de amestec de medicamentele rămase şi curăţaţi dispozitivul aşa cum este descris în secţiunea «Curăţarea şi dezinfectarea».

☞ **Acest aparat a fost proiectat pentru funcţionare intermitentă: 30 minute pornit / 30 minute oprit.** Opriţi aparatul după 30 minute de funcţionare şi aşteptaţi alte 30 minute înainte de a relua tratamentul.
☞ Aparatul nu necesită calibrare.
⚠ Nu este permisă vreo modificare a dispozitivului.

4. Curăţarea şi dezinfectarea

Curăţaţi toate componentele pentru a elimina reziduurile medicaţiei cât şi posibilele impurităţi, după fiecare tratament. Utilizaţi o cârpă moale şi uscată cu detergenţi non-abrazivi pentru a curăţa compresorul.
⚠ Asiguraţi-vă că componentele interne ale dispozitivului nu sunt în contact cu lichidele şi că ştecherul este scos din priză.

Curăţarea şi dezinfectarea accesoriilor
Urmaţi cu atenţie instrucţiunile de curăţare şi dezinfectare a accesoriilor, deoarece acestea sunt foarte importante pentru performanţa dispozitivului şi eficienţa terapiei.

Înainte şi după fiecare tratament
Dezasamblaţi recipientul pentru medicament ⑤ prin rotirea părţii de sus invers acelor de ceasornic şi scoateţi capul pulverizator. Spălaţi componentele nebulizatorului dezasamblat, piesa de gură ⑦ şi piesa de nas ⑫ prin utilizarea apei de la robinet; clătiţi în apă clocotită timp de 5 minute. Reasamblaţi componentele nebulizatorului şi conectaţi-l la conectorul furtunului de aer, porniţi aparatul şi lăsaţi-l să funcţioneze timp de 10-15 minute.
☞ Spălaţi măştile şi furtunul de aer cu apă caldă.
☞ Utilizaţi lichide dezinfectante reci numai conform instrucţiunilor producătorului.
⚠ Nu se fierb în autoclavă furtunul de aer şi măştile.

5. Întreţinere, atenţionări şi service

Comandă toate piesele de schimb la importator/farmacie sau contactează Service-ul Microlife (a se vedea prefaţă).

Înlocuirea recipientului pentru medicament
Înlocuiţi recipientul ⑤ după o lungă perioadă de inactivitate, în cazurile în care se arată deformări, spargere, sau în cazul în care capul pulverizator ⑤-a este înfundat de medicament uscat, praf, etc. Vă recomandăm să înlocuiţi recipientul după o perioadă între 6 luni şi 1 an, în funcţie de utilizare.
⚠ Utilizaţi numai recipiente originale!

Înlocuirea filtrului de aer
În condiţii normale de utilizare, filtrul de aer ⑬ trebuie să fie înlocuit după aproximativ 500 de ore de lucru sau în fiecare an. Vă recomandăm să verificaţi periodic filtrul de aer (10-12 tratamente), iar în cazul în care filtrul este de culoare gri, maro sau este umed, înlocuiţi-l. Se extrage filtrul şi se înlocuieşte cu unul nou.
☞ Nu încercaţi să curăţaţi filtrul pentru reutilizarea lui.
☞ Filtrul de aer nu trebuie să fie reparat sau întreţinut în timpul utilizării de către un pacient.
⚠ Utilizaţi numai filtre originale! Nu utilizaţi dispozitivul fără filtru

6. Disfuncţionalităţi şi remedii

Aparatul nu poate fi pornit
- Asiguraţi-vă că cordonul de alimentare ② este conectat la priză.
- Asiguraţi-vă dacă comutatorul Pornit/Oprit ③ este în poziţia «I».
- Asiguraţi-vă că dispozitivul a funcţionat în limitele de funcţionare indicate în acest manual (30 min. Pornit / 30 min. Oprit).

Aparatul disperseaza puţin sau deloc
- Asiguraţi-vă că furtunul de aer ⑥ este corect conectat la ambele capete.
- Asiguraţi-vă că furtunul de aer să nu fie ştrangulat, îndoit, murdar sau înfundat. Dacă este necesar înlocuiţi cu unul nou.
- Asiguraţi-vă că nebulizatorul ⑤ este complet asamblat şi capul de vaporizare ⑤-a este poziţionat corect şi nu este blocat.
- Asiguraţi-vă că medicaţia a fost adăugată.

7. Garanţia

Acest instrument are o perioadă de **5 ani garanţie** de la data achiziţionării. Garanţia este valabilă doar la prezentarea fişei de garanţie completată de distribuitor (vezi verso) care să confirme data cumpărării, sau cu chitanţa/factura de cumpărare.
- Garanţia se acordă numai compresorului. Componentele înlocuibile cum sunt nebulizatorul, măştile, piesa de gură, furtunul de aer nu sunt incluse în garanţie.
- Deschiderea sau modificarea instrumentului anulează garanţia.
- Garanţia nu acoperă prejudiciile cauzate de manipularea necorespunzătoare sau nerespectarea instrucţiunilor de utilizare.

8. Specificaţii tehnice

Capacitatea de nebulizare:	0,4 ml/min. (NaCl 0,9%)
Dimensiunea particulelor:	71,2% < 5 µm 3,16 µm (MMAD)
Debit de aer maxim:	15 l/min.
Rata de nebulizare:	5,31 l/min.
Nivelul de zgomot:	52 dBA
Sursă de curent electric:	230V 50 Hz AC
Lungimea cablului de alimentare:	1,6 m
Capacitatea camerei de amestec (nebulizatorului):	min. 2 ml; max. 8 ml
Volum rezidual:	0,8 ml
Timpi de funcţionare:	30 min. Pornit / 30 min. Oprit
Condiţii de funcţionare:	10 - 40 °C 30 - 85 % umiditate relativă maximă 700 - 1060 hPa presiune atmosferică
Condiţii de păstrare şi transport:	-25 - +70 °C 10 - 95 % umiditate relativă maximă 700 - 1060 hPa presiune atmosferică
Greutate:	1300 g
Dimensiuni:	92 x 160 x 140 mm
Clasa IP:	IP21
Standarde de referinţă:	EN 13544-1;EN60601-1; EN 60601-2; EN 60601-1-6; IEC 60601-1-11
Durata de viaţă probabilă:	1000 ore

Acest dispozitiv îndeplineşte cerinţele Directivei 93/42/CEE privind dispozitivele medicale.
Dispozitiv de clasa a II în ceea ce priveşte protecţia împotriva şocurilor electrice.
Recipientul (nebulizatorul), piesa bucală şi măştile sunt părţi de tip BF.
⚠ Specificaţiile tehnice pot fi modificate fără notificare prealabilă.

Kompresorový inhalátor

CZ

① Pístový kompresor
② Napájecí kabel
③ Přepínač ON/OFF
④ Prostor pro vzduchový filtr
⑤ Rozprašovač
-a: Rozprašovací hlavice
⑥ Vzduchová hadice
⑦ Náustek
⑧ Maska na tvář pro dospělé
⑨ Maska na tvář pro děti
⑩ Výměna vzduchového filtru
⑪ Sestavení jednotlivých částí inhalátoru
⑫ Nosový nástavec
⑬ Vzduchový filtr

Vážený zákazníku,
Tento inhalátor je aerosolový terapeutický systém vhodný pro domácí použití. Přístroj je určen k inhalaci všech běžných tekutých léčiv určených k léčbě horních a dolních cest dýchacích.
Prostudujte prosím tyto pokyny pečlivě tak, abyste porozuměli všem funkcím a informacím týkajícím se bezpečnosti. Chceme, abyste byli se svým výrobkem Microlife spokojeni. Máte-li jakékoliv otázky, problémy nebo chcete-li objednat náhradní díly, kontaktujte prosím místní zákaznický servis Microlife. Váš prodejce nebo lékárna Vám dají adresu prodejce Microlife ve Vaší zemi. Alternativně můžete navštívit webové stránky www.microlife.com, kde naleznete mnoho cenných informací o našich výrobcích.
Buďte zdrávi – Microlife AG!

1. Vysvětlení symbolů

Elektronické přístroje nutno likvidovat v souladu s místními platnými předpisy, nikoliv s domácím odpadem.
Před použitím tohoto výrobku si pečlivě přečtěte návod.
Určeno pro kontakt typu BF s částmi lidského těla.
Zařízení třídy ochrany II
SN Sériové číslo
REF Referenční číslo
ID Identifikační číslo šarže výroby
Výrobce
I ZAPNUTÉ (ON)
O VYPNUTÉ (OFF)
IP21 Ochrana před vniknutím cizích těles a škodlivým účinkům v důsledku vniknutí vody

CE 0123 CE Označení shody

2. Důležité bezpečnostní pokyny

- Tento přístroj lze používat pouze pro účely popsané v této příručce. Výrobce neodpovídá za škody způsobené nesprávným použitím.
- Před použitím přístroje si pozorně přečtěte návod a uchovejte ho pro případnou budoucí potřebu.
- Neprovozujte přístroj v přítomnosti jakékoliv hořlavé směsi anestetik spolu se sloučeninami kyslíku nebo dusíku.
- Tento přístroj není vhodný pro anestezii a plicní ventilaci.
- Měl by být používán pouze s originálním příslušenstvím, jak je uvedeno v tomto návodu.
- Přístroj nepoužívejte, pokud se domníváte, že je poškozený nebo si všimnete čehokoliv neobvyklého.
- Přístroj nikdy nerozebírejte.
- Tento přístroj obsahuje citlivé komponenty a nutno s ním nakládat opatrně. Dodržujte podmínky pro skladování a provoz popsané v oddíle «Technické specifikace»!
- Chraňte před:
  - vodou a vlhkostí
  - extrémními teplotami
  - nárazy a upuštěním na zem
  - znečištěním a prachem
  - přímým slunečním svitem
  - teplem a chladem
- Dodržujte zásady bezpečnosti při používání elektrických přístrojů a to zejména:
  - Nikdy se nedotýkejte přístroje mokrými nebo vlhkými rukami.
  - Umístěte přístroj na stabilní a vodorovný povrch v průběhu jeho provozu.
  - Netahejte za kabel ani celým přístrojem pro jeho odpojení ze zásuvky elektrické sítě.
  - Napájecí konektor je samostatným prvkem napájení, oddělitelným od elektrické sítě; udržujte zástrčku přístupnou, když je zařízení v provozu.
- Před připojením přístroje do elektrické sítě se přesvědčte, že údaje uvedené na typovém štítku přístroje, který se nachází na spodní straně přístroje, se shodují s hodnotami elektrické sítě.
- V případě, že napájecí kabel dodávaný s přístrojem se nehodí do vaší zásuvky, obraťte se na kvalifikovaný personál kvůli náhradnímu nástavci. Obecně platí, že použití adaptérů, jednoduchých nebo vícenásobných a/nebo prodlužovacích kabelů se nedoporučuje. V případě jejich použití je nutné použít typy vyhovující bezpečnostním předpisům. Dbejte, aby nebyly překročeny maximální hodnoty pro napájení, které jsou uvedeny na adaptérech a prodlužovacích kabelech.
- Nenechávejte přístroj zapojen do elektrické sítě, když se přístroj nepoužívá; odpojte přístroj ze zásuvky, pokud není v provozu.
- Instalace musí být provedena v souladu s pokyny výrobce. Při nesprávné instalaci může dojít k poškození osob, zvířat nebo předmětů, za které výrobce nemůže nést odpovědnost.
- Nenahrazujte napájecí kabel tohoto zařízení. V případě poškození napájecího kabelu se kvůli jeho nahrazení obraťte na servisní středisko schválené výrobcem.
- Napájecí kabel musí být vždy natažený, aby se zabránilo nebezpečí jeho přehřátí.
- Před zahájením jakékoliv údržby nebo čištění, vypněte přístroj a odpojte síťový kabel od elektrické sítě.
- Pro inhalaci používejte pouze léky, které vám předepsal lékař a pokud jde o dávkování, trvání a frekvenci léčby, řiďte se pokyny svého lékaře.
- K léčbě onemocnění používejte pouze léčivo, které vám doporučil lékař.
- Nosní nástavec používejte pouze v případě, že vám to výslovně doporučí lékař, věnujte přitom zvláštní pozornost, abyste NIKDY nezatlačili bifurkační otvory nosního nástavce do nosu, ale pouze je umístily k nosním dírkám co nejblíže, jak je to možné.
- Přečtěte si příbalový leták vybraného léčiva kvůli možné kontraindikaci při použití s běžnou aerosolovou léčbou.
- Umístěte zařízení tak, aby se dalo snadno odpojit.
- Pro větší hygienickou bezpečnost nepoužívejte stejné příslušenství pro více než jednu osobu.
- Rozprašovač nikdy neohýbejte více než 60°.
- Přístroj nepoužívejte v blízkosti silných elektromagnetických polí, např. u mobilních telefonů nebo rádia. Přístroj používejte ve vzdálenosti minimálně 3,3 m od zdrojů magnetického záření.

Dbejte na to, aby přístroj nepoužívaly děti bez dohledu; některé části jsou tak malé, že může dojít k jejich spolknutí. V případě, že přístroj je dodáván s kabelem či hadicí, hrozí nebezpečí uškrcení.

⚠ Používání tohoto přístroje nelze považovat jako náhradu za konzultaci s vaším lékařem.

3. Příprava a použití tohoto přístroje

Před použitím přístroj nejprve vyčistěte dle pokynů v části «Čištění a dezinfekce».

1. Sestavte jednotlivé části inhalátoru ⑪. Zkontrolujte, zda jsou všechny díly kompletní.
2. Naplňte přístroj inhalačním roztokem podle pokynů lékaře a dbejte na to, abyste nepřekročili maximální hladinu.
3. Propojte vzduchovou hadici ⑥ s kompresorem ① a zapojte napájecí kabel ② do zásuvky elektrické sítě (230V 50 Hz AC).
4. Přepínač ON/OFF přepněte ③ do polohy «I» a zahájit léčbu.
   - Pomocí náustku se vám léčivo dostane lépe do plic.
   - Vyberte si mezi maskou pro dospělé ⑧ nebo maskou pro děti ⑨ a ujistěte se, že máte pevně zavřenou oblast kolem úst a oblast nosu.
   - Použijte všechny komponenty, také nosový nástavec ⑫, podle toho, jak určil lékař.
5. Během inhalace seďte vzpřímeně a uvolněně u stolu, a ne v křesle, aby se zabránilo stlačení dýchacích cest a snížení efektivity léčby. **Během inhalace si nikdy nelehejte.** Pokud se necítíte dobře, inhalaci přerušte.
6. Po ukončení inhalace přepněte přepínač ON/OFF ③ do polohy «O», přístroj vypněte a vytáhněte ze zásuvky.
7. Odstraňte z rozprašovače zbylé léčivo dle pokynů v části «Čištění a dezinfekce».

☞ **Přístroj je určený pro používání v 30 minutových intervalech**. Vypněte zařízení po 30 min. používání a po dalších 30 min. ho můžete opět uvést do provozu.
☞ Zařízení nevyžaduje kalibraci.
⚠ Nejsou povoleny žádné úpravy zařízení.

4. Čištění a dezinfekce

Po každém použití všechny komponenty důkladně vyčistěte, odstraňte zbytky léků a možných nečistot.
K čištění kompresoru používejte měkký a suchý hadřík a neabrazivní čisticí prostředky.
⚠ Ujistěte se, že vnitřní části přístroje nejsou v kontaktu s tekutinami a že napájecí kabel je při čištění odpojen od elektrické sítě.

Čištění a dezinfekce příslušenství
Důsledně dodržujte pokyny pro čištění a dezinfekci příslušenství, jsou velmi důležité pro výkon zařízení a úspěšnost léčby.

Před a po každém ošetření
Rozeberte rozprašovač ⑤ otočením jeho horní části proti směru hodinových ručiček a vyberte kužel pro rozprašování léčiva. Umyjte jednotlivé díly rozloženého rozprašovače, náustek ⑦ a nosní nástavec ⑫ vodou z vodovodu, pak je vložte na 5 minut do vroucí vody. Pak smontujte všechny součásti rozprašovače a připojte jej vzduchovou hadicí ke kompresoru, zapněte přístroj a nechte jej 10-15 minut v činnosti.
☞ Masky a vzduchovou hadici umývejte pouze teplou vodou.
☞ Používejte pouze chladné dezinfekční prostředky podle návodu jejich výrobce.
⚠ Vzduchovou hadici a masky nevyvařujte ani nepoužívejte autokláv.

5. Údržba, péče a servis

Veškeré náhradní díly objednávejte výhradně u svého prodejce, lékárníka nebo kontaktujte Microlife servis (viz. předmluva).

Výměna rozprašovače
Vyměňte rozprašovač ⑤ po dlouhé době nečinnosti, pokud vypadá deformovaně, je prasklý nebo rozprašovací hlavice ⑤-a je blokována suchým léčivem, nečistotami apod. Doporučujeme výměnu rozprašovače po době 6 měsíců až 1 roku v závislosti na intenzitě využívání.
⚠ Používejte pouze originální rozprašovač!

Výměna vzduchového filtru
Vzduchový filtr ⑬ musí být za normálních podmínek měněn přibližně po 500 hodinách provozu nebo po jednom roce. Doporučujeme pravidelnou kontrolu vzduchového filtru (po 10-12 inhalacích), a pokud je filtr šedé nebo hnědé zbarvený nebo je mokrý, vyměňte ho. Vyjměte z přístroje starý filtr a nahraďte ho novým.
☞ Nepokoušejte se vyčistit filtr pro jeho opakované použití.
☞ Během používání přístroje vzduchový filtr nevyměňujte ani nekontrolujte jeho stav.
⚠ Používejte pouze originální filtry! Nepoužívejte přístroj bez filtru!

6. Poruchy a možné příčiny

Přístroj nejde zapnout
- Ujistěte se, že je napájecí kabel ② správně zapojen do zásuvky.
- Ujistěte se, že vypínač ON/OFF ③ je v poloze «I».
- Ujistěte se, že přístroj je používán v rámci provozních omezení uvedených v tomto návodu (30 min. ZAPNUTO / 30 min. VYPNUTO).

Rozprašovač funguje špatně nebo vůbec
- Ujistěte se, že vzduchová hadice ⑥ je na obou koncích správně připojena.
- Ujistěte se, že vzduchová hadice není pomačkaná, zohýbaná, špinavá nebo ucpaná. Pokud je to nutné, vyměňte ji za novou.
- Ujistěte se, že rozprašovač ⑤ je kompletně sestaven a barevná rozprašovací hlavice ⑤-a je umístěna správně a není blokována.
- Zkontrolujte, zda byly přidány vhodné léky.

7. Záruka

Na tento přístroj se vztahuje záruka **5 let** od data nákupu. Záruka je platná pouze po předložení záručního listu vyplněném prodejcem (viz zadní strana) a potvrzením data nákupu nebo pokladního dokladu.
- Záruka se vztahuje pouze na kompresor. Vyměnitelné komponenty, jako například rozprašovač, masky, náustek, vzduchová hadice, filtry nejsou do záruky zahrnuty.
- Záruka propadá v případě otevření nebo úprav přístroje.
- Tato záruka se nevztahuje na škody způsobené nesprávným použitím, poškozením nebo nedodržováním návodu k použití.

8. Technické specifikace

Výkon aerolosu:	0,4 ml/min. (0,9% NaCl)
Velikost částic:	71,2% < 5 µm 3,16 µm (MMAD)
Max. volný průtok vzduchu:	15 l/min.
Provozní průtok vzduchu:	5,31 l/min.
Hlučnost:	52 dBA
Napájecí zdroj:	230V 50 Hz AC
Délka napájecího kabelu:	1,6 m
Kapacita inhalátoru:	min. 2 ml; max. 8 ml
Reziduální objem:	0,8 ml
Provozní omezení:	30 min. VYP / 30 min. ZAP
Provozní podmínky:	10 - 40 °C / 50 - 104 °F max. relativní vlhkost 30 - 85 % 700 - 1060 hPa atmosférického tlaku
Skladovací a přepravní podmínky:	-25 - +70 °C / -13 - +158 °F max. relativní vlhkost 10 - 95 % 700 - 1060 hPa atmosférického tlaku
Hmotnost:	1300 g
Rozměry:	92 x 160 x 140 mm
IP třída:	IP21
Související normy:	EN13544-1;EN60601-1; EN60601-2;EN60601-1-6; IEC 60601-1-11
Předpokládaná životnost:	1000 hodin

Tento přístroj vyhovuje požadavkům dle směrnice 93/42/EHS o zdravotnických pomůckách.
Zařízení třídy II s ochranou před úrazem elektrickým šokem.
Rozprašovač, náustek a masky jsou příložné části typu BF.
⚠ Technické specifikace mohou být změněny bez předchozího upozornění.

Kompresorový inhalátor

SK

① Piestový kompresor
② Napájací kábel
③ Prepínač ON/OFF
④ Priestor pre vzduchový filter
⑤ Rozprašovač
-a: Rozprašovacia hlavica
⑥ Vzduchová hadica
⑦ Náustok
⑧ Tvárová maska pre dospelých
⑨ Tvárová maska pre deti
⑩ Výmena vzduchového filtra
⑪ Zostavenie jednotlivých častí rozprašovača
⑫ Nosový nadstavec
⑬ Vzduchový filter

Vážený zákazník,
tento inhalátor je aerosólový terapeutický systém vhodný na domáce použitie. Prístroj je určený na inhaláciu všetkých bežných tekutých liečiv určených na liečbu horných a dolných dýchacích ciest.
Prečítajte si prosím tento návod pozorne tak, aby ste porozumeli všetkým funkciám a informáciám týkajúcich sa bezpečnosti. Chceme, aby ste boli so svojím výrobkom Microlife spokojní. Ak máte akékoľvek otázky, problémy alebo si chcete objednať náhradné diely, kontaktujte prosím svoje zákaznícke stredisko Microlife. Váš predajca alebo lekáreň Vám poskytnú adresu distribútora Microlife vo Vašej krajine. Prípadne navštívte internetovú stránku www.microlife.com, kde môžete nájsť množstvo neoceniteľných informácií o výrobku.
Zostaňte zdraví – Microlife AG!

1. Vysvetlenie značiek

Elektronické prístroje sa musia likvidovať v súlade s miestne platnými predpismi, nie s domácim odpadom.
Pred použitím zariadenia si pozorne prečítajte návod.
Použité súčasti typu BF
Zariadenie triedy ochrany II
SN Sériové číslo
REF Referenčné číslo
ID Šarža výrobné identifikačné číslo
Výrobca
I ZAPNUTÉ (ON)
O VYPNUTÉ (VYP)
IP21 Ochrana pred vniknutím cudzích telies a škodlivým účinkom v dôsledku vniknutia vody
CE 0123 CE Označenie o zhode

2. Dôležité bezpečnostné pokyny

- Tento prístroj sa môže používať iba na účely popísané v tomto návode. Výrobca nemôže niesť zodpovednosť za poškodenie spôsobené nesprávnym použitím.
- Pred použitím prístroja si pozorne prečítajte návod a uschovajte ho pre prípadnú budúcu potrebu.
- Neprevádzkujte prístroj v prítomnosti akejkoľvek horľavej zmesi anestetík spolu so zlúčeninami kyslíka alebo dusíka.
- Prístroj nie je vhodný na anestéziu a pľúcnu ventiláciu.
- Prístroj by mal byť používaný len s originálnym príslušenstvom ako je uvedené v tomto návode.
- Nepoužívajte prístroj, ak si myslíte, že je poškodený, alebo ak spozorujete niečo nezvyčajné.
- Nikdy prístroj nerozoberajte.
- Tento prístroj obsahuje citlivé súčiastky, preto je potrebné s ním zaobchádzať opatrne. Dodržujte podmienky skladovania a prevádzky popísané v kapitole «Technické údaje»!
- Prístroj chráňte pred:
  - vodou a vlhkosťou
  - extrémnymi teplotami
  - nárazom a pádom
  - znečistením a prachom
  - priamym slnečným svetlom
  - teplom a chladom
- Dodržiavajte zásady bezpečnosti pri používaní elektrických prístrojov a to najmä:
  - Nikdy sa nedotýkajte prístroja mokrými alebo vlhkými rukami.
  - Umiestnite prístroj na stabilný a vodorovný povrch v počas jeho prevádzky.
  - Neťahajte za kábel ani celým prístrojom pre jeho odpojenie zo zásuvky elektrickej siete.
  - Napájací konektor je samostatným prvkom napájania, oddeliteľným od elektrickej siete; udržujte zástrčku prístupnú, keď je zariadenie v prevádzke.
- Pred pripojením prístroja do elektrickej siete sa presvedčte, že údaje uvedené na typovom štítku prístroja, ktorý sa nachádza na spodnej strane prístroja, sa zhodujú s hodnotami elektrickej siete.
- V prípade, že napájací kábel dodávaný s prístrojom sa nehodí do vašej zásuvky, obráťte sa na kvalifikovaný personál kvôli náhradnému nadstavcu. Všeobecne platí, že použitie adaptérov, jednoduchých alebo viacnásobných a/alebo predlžovacích káblov sa neodporúča. V prípade ich použitia je nevyhnutné použiť typy vyhovujúce bezpečnostným predpisom. Dbajte, aby neboli prekročené maximálne hodnoty pre napájanie, ktoré sú uvedené na adaptéroch a predlžovacích kábloch.
- Nenechávajte prístroj zapojený do elektrickej siete, keď sa prístroj nepoužíva; odpojte prístroj zo zásuvky, pokiaľ nie je v prevádzke.
- Inštalácia musí byť vykonaná v súlade s pokynmi výrobcu. Pri nesprávnej inštalácii môže dôjsť k poškodeniu osôb, zvierat alebo predmetov, za ktoré výrobca nemôže niesť zodpovednosť.
- Nenahrádzajte napájací kábel tohto zariadenia. V prípade poškodenia napájacieho kábla sa kvôli jeho nahradeniu obráťte na servisné stredisko schválené výrobcom.
- Napájací kábel musí byť vždy natiahnutý, aby sa zabránilo nebezpečenstvu jeho prehriatia.
- Pred začatím akejkoľvek údržby alebo čistenia, vypnite prístroj a sieťový kábel odpojte od elektrickej siete.
- Na inhaláciu používajte len látky, ktoré Vám predpísal lekár a riaďte sa jeho pokynmi čo sa týka dávkovania, doby a frekvencie liečby.
- Na liečbu ochorenia používajte iba liečivo, ktoré vám odporučil lekár.
- Nosový nadstavec používajte iba v prípade, že vám to výslovne odporučí váš lekár, venujte pritom osobitnú pozornosť, aby ste NIKDY nezasúvali bifurkačné otvory nosového nadstavca do nosa, ale ich iba umiestnili k nosovým dierkam čo najbližšie, ako je to možné.
- Prečítajte si príbalový leták vybratého liečiva kvôli možným kontraindikáciám pri použití s bežnou aerosólovou liečbou.
- Umiestnite zariadenie tak, aby sa dalo ľahko odpojiť.
- Pre väčšiu hygienickú bezpečnosť nepoužívajte rovnaké príslušenstvo pre viac ako jednu osobu.
- Rozprašovač nikdy nenakláňajte o viac ako 60°.
- Nepoužívajte prístroj blízko silných elektromagnetických polí, ako sú mobilné telefóny alebo rádiové zariadenia. Dodržujte minimálnu vzdialenosť 3,3 m od týchto zariadení, ak používate prístroj.

Zaistite, aby deti nepoužívali tento prístroj bez dozoru; niektoré časti sú príliš malé a deti by ich mohli prehltnúť. Buďte si vedomí rizika nehody v prípade, že je prístroj dodávaný s káblami alebo hadičkami.

Používanie tohto prístroja nie je možné považovať za náhradu konzultácie s lekárom.

3. Príprava a použitie tohto prístroja

Pred prvým použitím odporúčame prečistiť prístroj podľa pokynov uvedených v časti «Čistenie a dezinfekcia».

1. Poskladajte rozprašovač ⑪ podľa obrázka a skontrolujte, či obsahuje všetky komponenty.
2. Naplňte komoru rozprašovača inhalačným roztokom podľa pokynov lekára a dbajte na to, aby ste neprekročili maximálnu hladinu.
3. Najprv pripojte vzduchovú hadicu ⑥ ku kompresoru ① a potom napájací kábel ② zapojte do elektrickej siete (230V 50 Hz AC).
4. Teraz môžete prístroj zapnúť ON/OFF ③ pozícia «I» a začať liečbu.
   - Pomocou náustku sa Vám liečivo dostane lepšie do pľúc.
   - Vyberte si masku pre dospelých ⑧ alebo masku pre deti ⑨ a uistite sa, že máte pevne utesnenú oblasť okolo úst a nosa.
   - Použite všetky komponenty, taktiež nosový nadstavec ⑫, podľa toho, ako určil lekár.
5. Počas inhalácie seďte vzpriamene a uvoľnene pri stole a nie v kresle, aby sa zabránilo stlačeniu dýchacích ciest a zníženiu efektivity liečby. **Počas inhalácie si nikdy nelíhajte.** Pokiaľ sa necítite dobre, inhaláciu prerušte.
6. Po skončení doby inhalácie, prepnite prepínač ON/OFF ③ na pozíciu «O» a odpojte zo siete.
7. Vyprázdnite rozprašovaciu hlavicu a očistite ju od zvyškov použitého liečiva podľa návodu, časť «Čistenie a dezinfekcia».

Prístroj je určený na striedavé používanie 30 min. ZAP / 30 min. VYP. Vypnite prístroj po 30 minútach používania a po ďalších 30 min. ho môžete opäť uviesť do prevádzky.
Zariadenie nevyžaduje kalibráciu.
Nie sú povolené žiadne úpravy zariadenia.

4. Čistenie a dezinfekcia

Po každom použití všetky komponenty dôkladne vyčistite, odstráňte zvyšky liečiva a prípadných nečistôt.
Na čistenie kompresora používajte mäkkú a suchú tkaninu a neabrazívne čistiace prostriedky.

Uistite sa, že vnútorné časti prístroja nie sú v kontakte s tekutinami a že napájací kábel je pri čistení odpojený od elektrickej siete.

Čistenie a dezinfekcia príslušenstva
Dôsledne dodržiavajte pokyny pre čistenie a dezinfekciu príslušenstva, sú veľmi dôležité pre výkon zariadenia a úspešnosť terapie.

Pred a po každom ošetrení
Rozoberte rozprašovač ⑤ otočením jeho hornej časti proti smeru hodinových ručičiek a vyberte kužeľ pre rozprašovanie liečiva. Umyte jednotlivé diely rozloženého rozprašovača, náustok ⑦ a nosový nadstavec ⑫ vodou z vodovodu, potom ich vložte na 5 minút do vriacej vody. Potom zmontujte všetky súčasti rozprašovača a pripojte ho vzduchovou hadicou ku kompresoru, zapnite prístroj a nechajte ho 10-15 minút v činnosti.

Masky a vzduchovú hadicu umývajte iba teplou vodou.
Používajte iba chladné dezinfekčné prostriedky podľa návodu ich výrobcu.
Vzduchovú hadicu a masky neprevárajte ani nepoužívajte autokláv.

5. Údržba, starostlivosť a servis

Žiadajte všetky náhradné diely u predajcu alebo v servisnom stredisku. Na získanie údajov o miestnom dodávateľovi môžete kontaktovať priamo Microlife (pozri predslov alebo www.microlife.com)

Výmena rozprašovača
Vymeňte rozprašovač ⑤ po dlhej dobe nečinnosti, ak vyzerá zdeformovane, je prasknutý alebo rozprašovacia hlavica ⑤-a je blokovaná zasušeným liečivom, nečistotami a pod. Odporúčame výmenu rozprašovača po dobe 6 mesiacov až 1 roka v závislosti od intenzity využívania.

Používajte iba originálne rozprašovače!

Výmena vzduchového filtra
Vzduchový filter ⑬ musí byť pri normálnych podmienkach menený približne po 500 hodinách prevádzky alebo po jednom roku. Odporúčame pravidelnú kontrolu vzduchového filtra (po 10-12 inhaláciách) a ak je filter sivo alebo hnedo sfarbený alebo je mokrý, vymeňte ho. Vyberte z prístroja starý filter a nahraďte ho novým.

Nepokúšajte sa vyčistiť filter pre jeho opakované použitie.
Počas používania prístroja vzduchový filter nevymieňajte ani nekontrolujte jeho stav.
Používajte iba originálne filtre! Nepoužívajte prístroj bez filtra!

6. Poruchy a možné príčiny

Prístroj sa nedá zapnúť
- Overte, či je napájací kábel ② správne zapojený do elektrickej siete.
- Uistite sa, že je vypínač ③ v polohe «I».
- Uistite sa, že prístroj je používaný v rámci prevádzkových obmedzení uvedených v tomto návode(30 min. ZAPNUTÝ / 30 min. VYPNUTÝ).

Funguje nesprávne alebo vôbec
- Overte, či je hadica ⑥ správne pripojená na oboch koncoch.
- Skontrolujte, či hadica nie je stlačená, zalomená, špinavá alebo upchatá. Ak je to nutné, vymeňte ju za novú.
- Uistite sa, že rozprašovač ⑤ je kompletne zostavený a farebná rozprašovacia hlavica (⑤-a je umiestnená správne a nie je blokovaná.
- Uistite sa, či ste pridali požadovaný roztok.

7. Záruka

Na prístroj sa vzťahuje **záručná doba 5 roky**, ktorá plynie od dátumu jeho kúpy. Záruka platí iba po predložení záručného listu vyplneného predajcom (pozrite zadný obal návodu), ktorý potvrdzuje dátum zakúpenia alebo na základe dokladu o nadobudnutí (pokladničného bloku).
- Záručné podmienky sa riadia zákonom. Záruka sa vzťahuje iba na kompresor, nevzťahuje sa na spotrebný materiál ako rozprašovač, náustok, masku, hadicu a filter.
- Neodborné rozobratie prístroja alebo výmena súčiastok v prístroji ruší platnosť záruky.
- Nárok na záruku strácate nesprávnym používaním a neoprávneným zasahovaním do prístroja.

8. Technické údaje

Výkon aerosolu:	0,4 ml/min. (NaCl 0,9%)
Veľkosť častíc:	71,2% < 5 µm 3,16 µm (MMAD)
Max. voľný vzduchu:	15 l/min.
Prevádzkový prietok vzduchu:	5,31 l/min.
Hlučnosť:	52 dBA
Zdroj napájania:	230V 50 Hz AC
Dĺžka prívodnej šnúry:	1,6 m
Kapacita inhalátora:	min. 2 ml; max. 8 ml
Reziduálny objem:	0,8 ml
Prevádzkové obmedzenia:	30 min. ZAP. / 30 min. VYP.
Prevádzkové podmienky:	10 - 40 °C maximálna relatívna vlhkosť 10 - 95 % 700 - 1060 hPa atmosférického tlaku
Skladovanie a podmienky prepravy:	-25 - +70 °C maximálna relatívna vlhkosť 30 - 85 % 700 - 1060 hPa atmosférického tlaku
Hmotnosť:	1300 g
Rozmery:	92 x 160 x 140 mm
IP trieda:	IP21
Odkaz na normy:	EN13544-1;EN60601-1; EN60601-2;EN60601-1-6; IEC 60601-1-11
Predpokladaná životnosť:	1000 hodín

Toto zariadenie spĺňa požiadavky Smernice 93/42 EHS o zdravotníckych pomôckach.
Zariadenie triedy II s ochranou pred úrazom elektrickým šokom.
Rozprašovač, náustok a masky sú príložné časti typu BF.

Technické špecifikácie môžu byť zmenené bez predchádzajúceho upozornenia.

Kompresorski inhalator

SL

① Batni kompresor
② Napajalni kabel
③ Stikalo za vklop in izklop (ON/OFF)
④ Zračni filter
⑤ Razpršilna komora
-a: Glava vaporizatorja
⑥ Zračna cev
⑦ Ustni nastavek
⑧ Inhalacijska maska za odrasle
⑨ Inhalacijska maska za otroke
⑩ Zamenjava zračnega filtra
⑪ Komplet za sestavo razpršilne komore
⑫ Nosni nastavek
⑬ Zračni filter

Spoštovana stranka,
Ta inhalator predstavlja sistem za aerosolno terapijo, ki je primeren za uporabo doma. Ta naprava se uporablja za razprševanje tekočin in tekočih oblik zdravil (aerosoli) ter za zdravljenje zgornjega in spodnjega dela dihalnega sistema.
Prosimo, da skrbno preberete ta navodila, da boste razumeli vse funkcije in poznali vse podatke o varni uporabi naprave. Želimo, da ste zadovoljni z uporabo izdelka Microlife. Če imate kakršna koli vprašanja, težave, če želite naročiti rezervne dele, o tem obvestite vašega lokalnega predstavnika za izdelke Microlife. Vaš prodajalec ali lekarna vam bosta posredovala naslov prodajalca izdelkov Microlife v vaši državi. Lahko pa obiščete tudi našo spletno stran www.microlife.com, kjer so vam na voljo vse informacije o naših izdelkih.
Ostanite zdravi – Microlife AG!

1. Razlaga simbolov

Elektronske naprave je potrebno odstraniti v skladu z lokalnimi predpisi in ne med gospodinjske odpadke.
Pred uporabo natančno preberite navodila.
Tip BF
Medicinski proizvod razreda II
SN Serijska številka
REF Referenčna številka
ID Serijska številka LOT
Proizvajalec
I Vklop (ON)
O Izklop (OFF)
IP21 Zaščita pred trdimi delci in škodljivimi vplivi zaradi vdora vode
CE 0123 Oznaka za skladnost CE

2. Pomembna varnostna navodila

- Napravo lahko uporabljate le za namene, opisane v teh navodilih za uporabo. Proizvajalec ne odgovarja za škodo, ki bi nastala zaradi neustrezne uporabe.
- Ta navodila shranite na varnem mestu, da jih boste lahko ponovno uporabili.
- Naprave ne uporabljajte v prisotnosti katerih koli mešanic anestetikov, ki so vnetljivi s kisikom ali dušikovim protoksidom.
- Ta naprava ni primerna za uporabo med anestezijo in za ventilacijo pljuč.
- Ta naprava se sme uporabljati le z originalnimi priključki, ki so predstavljeni v teh navodilih.
- Naprave ne uporabljajte, če menite, da je poškodovana ali če ste opazili kaj neobičajnega.
- Naprave ne odpirajte.
- Naprava vsebuje občutljive komponente, zato je potrebno z njo ravnati skrbno. Upoštevajte navodila za shranjevanje in delovanje, ki so opisana v poglavju «Tehnične specifikacije»!
- Napravo ščitite pred:
  - vodo in vlago,
  - ekstremnimi temperaturami,
  - udarci in padci,
  - umazanijo in prahom,
  - neposredno sončno svetlobo,
  - vročino in mrazom.
- V skladu s predpisi o varnosti, ki se nanašajo na električne naprave:
  - Naprave se nikoli ne dotikajte z mokrimi ali vlažnimi rokami.
  - Ko napravo uporabljajte, jo dajte na stabilno in ravno površino.
  - Ne vlecite za napajalni kabel ali samo napravo, da bi jo izklopili iz vtičnice.
  - Vtikač je ločen element električne mreže; Vtikač pustite dostopen, ko je naprava v uporabi.
- Pred priklopom naprave, preverite ali ta ustreza vaši lokalni električni mreži, s tem da primerjate zapis na ploščici na spodnjem delu naprave.
- V primeru, da vtičnik, ki ste ga dobili z napravo, ne ustreza vtičnici, kontaktirajte ustrezno usposobljeno osebje, ki vam bo vtičnik zamenjalo za ustreznega. Na splošno se uporaba razdelilcev, enostavnih ali večkratnih, ter uporaba podaljškov ne priporoča. V kolikor je njihova uporaba potrebna, uporabljajte le tiste, ki so v skladu s predpisi o varnosti pri čemer pazite, da ne presegajo zgornje meje moči napajanja, kar je označeno na razdelilcih in podaljških.
- Ne puščajte naprave priklopljene v vtičnico, ko ni v uporabi; ko naprave ne uporabljate jo izklopite iz vtičnice.
- Namestitev naprave je potrebno izvesti v skladu z navodili proizvajalca. Nepravilno ravnanje z napravo lahko privede do poškodb oseb, živali ali objektov, za katere proizvajalec ne more odgovarjati.
- Ne menjajte napajalnega kabla te naprave. V primeru poškodbe napajalnega kabla se za zamenjavo obrnite na pooblaščenem servisu proizvajalca.
- Napajalni kabel mora biti vedno popolnoma odvit, da bi se preprečilo nevarno pregrevanje.
- Pred katerim koli popravilom ali čiščenjem naprave je potrebno napravo ugasniti in izključiti iz vtičnice.
- Uporabljajte le zdravila, ki vam jih predpiše zdravnik, upoštevajte zdravnikova navodila glede odmerjanja, trajanja in pogostosti zdravljenja.
- Glede na patologijo, uporabljajte le tretmaje, ki vam jih je predpisal zdravnik.
- Nastavek za nos koristite samo v primeru, da vam je to predpisal zdravnik, pri čemer bodite posebno pozorni na to, da bifurkacij NIKOLI ne vstavljate v nos, temveč jih samo približate kolikor je to mogoče.
- V navodilih za zdravila preverite ali obstajajo kontraindikacije pri uporabi z aerosolnimi terapevtskimi sistemi.
- Opreme ne odlagajte na takšen način, da je otežena izključitev naprave.
- Za boljše higienske razmere ne uporabljajte istih pripomočkov za več kot eno osebo.
- Inhalatorja ne nagibajte za več kot 60°.
- Naprave ne uporabljajte v bližini močnih elektromagnetnih polj, npr. mobilnih telefonov ali radijskih postaj. Naprava naj bo med uporabo vsaj 3,3 m oddaljena od tovrstnih virov elektromagnetnega sevanja.

Otroci ne smejo brez nadzora rokovati z napravo; nekatere komponente so zelo majhne in jih lahko zaužijejo. Če je napravi priložen tudi kabel ali cevka, vas opozarjamo na nevarnost zadušitve.

Te naprave ne smete uporabljati kot nadomestilo za posvetovanje z vašim zdravnikom.

3. Priprava in uporaba naprave

Priporočamo, da pred prvo uporabo naprave le to očistite kot je opisano v poglavju «Čiščenje in razkuževanje».

1. Sestavite komplet za inhalacijo ⑪. Vsi deli morajo biti dobro pritrjeni.
2. Razpršilno komoro napolnite z raztopino za inhaliranje v skladu z zdravnikovimi navodili. Najvišje ravni ne smete preseči.
3. Razpršilno komoro povežite z zračno cevjo ⑥ na kompresor ① in vključite napajalni kabel ② v vtikalno dozo (230V 50 Hz AC).
4. Začeti zdravljenje, nastavite gumb za vklop in izklop ③ v položaj «I».
   - Ustni nastavek omogoča boljše dovajanje zdravil v pljuča.
   - Izbirate lahko med masko za odrasle ⑧ ali otroke ⑨, maska pa mora vedno popolnoma prekrivati usta in nos.
   - Uporabljajte vse pripomočke, vključno z nosnim nastavkom ⑫ kot vam to priporoča zdravnik.
5. Med inhaliranjem ne sedite v naslanjaču ampak za mizo, vzravnano in sproščeno, da bi se izognili pritisku na dihalne poti in izboljšali učinkovitost tretmaja. **Ne inhalirajte v ležečem položaju.** Če se počutite slabo, prenehajte z inhaliranjem.
6. Ko inhaliranje prekinete po časovnem obdobju, kot vam je to priporočil zdravnik, potisnite na stikalo za vklop in izklop ③, in sicer v položaj «O», ter napajalni kabel potegnite iz vtikalne doze.
7. Izpraznite preostalo zdravilo in napravo očistite, kot je opisano v Poglavju «Čiščenje in razkuževanje».

To napravo lahko uporabljate izmenjaje – lahko je 30 minut vključena, potem mora biti 30 minut izključena. Po 30 minutah uporabe napravo torej izključite in počakajte še 30 minut, preden nadaljujete z zdravljenjem.
Naprava ne zahteva kalibracije.
Spremembe na napravi niso dovoljene.

4. Čiščenje in razkuževanje

Vse dele naprave skrbno očistite, da odstranite ostanke zdravila in druge nečistoče.
Uporabite mehko in suho krpo in ne uporabljajte abrazivnih čistilnih sredstev za čiščenje kompresorja.

Poskrbite, da notranji deli naprave ne pridejo v kontakt s tekočino in da je naprava izključena iz vtičnice.

Čiščenje in dezinfekcija pripomočkov
Sledite navodilom za čiščenje in dezinfekcijo pripomočkov, saj so ti pomembni za delovanje naprave in s tem tudi za učinkovitost terapije.

Pred in po vsaki terapiji
Razstavite inhalator ⑤ tako, da obračate vrh v smeri urinega kazalca in odstranite konus za pretok zdravila. Operite dele razstavljene razpršilne komore, ustni nastavek ⑦ in nosni nastavek ⑫, z uporabo vode iz pipe; potopite v vrelo vodo za 5 minut. Ponovno sestavite komponente razpršilne komore in jo priključite na zračno cev, vklopite napravo in pustite, da dela 10-15 minut.

Maske in zračno cev operite s toplo vodo.
Uporabljajte samo hladna dezinfekcijska sredstva po navodilih proizvajalca.
Mask in zračne cevi ne prekuhavajte in ne avtoklavirajte.

5. Vzdrževanje in servis

Vse dele inhalatorja lahko naročite pri vašem trgovcu ali v lekarni, lahko pa se obrnete tudi na servisno službo Microlife (glej predgovor).

Zamenjava razpršilne komore
Razpršilno komoro ⑤ zamenjajte kadar ni v uporabi daljše časovno obdobje, v primerih, ko se kažejo deformacije, znaki kvarjenja ali, ko je glava razpršilne ⑤-a komore zamašena zaradi suhih ostankov zdravil, prahu itd. Priporočamo menjavo razpršilne komore po 6 mesecih oziroma 1 letu, odvisno od uporabe.

Uporabljajte samo originalne razpršilne komore!

Zamenjava zračnega filtra
V normalnih pogojih uporabe je potrebno zračni filter ⑬ zamenjati po 500 urah uporabe oz. vsako leto. Priporočamo periodično preverjanje zračnega filtra (10-12 tretmajev), v kolikor je sive ali rjave barve oziroma je moker, ga zamenjamo z novim filtrom.

Ne poskušajte očistiti filtra za ponovno uporabo.
Zračni filter se ne sme popravljati medtem, ko ga uporablja pacient.
Uporabljajte samo originalne filtre! Ne uporabljajte naprave brez filtra!

6. Okvare in ustrezni ukrepi

Naprave ni mogoče vklopiti
- Zagotovite, da je napajalni kabel ② ustrezno vključen v vtikalno dozo.
- Poskrbite, da je gumb za vklop/izklop ③ v ustreznem položaju «I».
- Preverite, ali naprava deluje v okviru omejenega delovanja, ki je naveden v teh navodilih (30 min. delovanja / 30 min. mirovanja).

Inhalator slabo deluje ali sploh ne deluje
- Poskrbite, da je zračna cev ⑥ pravilno povezana na obeh straneh.
- Preglejte, da zračna cev ni zmečkana, upognjena, umazana ali zablokirana. Če je potrebno, jo zamenjajte z novo.
- Poskrbite, da je razpršilna komora ⑤ popolnoma sestavljena in da je barvna glava vaporizatorja ⑤-a ustrezno nameščena in ni zamašena.
- Zagotovite, da je bilo vstavljeno ustrezno zdravilo.

7. Garancija

Za to napravo velja **5-letna garancija** od dneva nakupa. Garancija velja le na podlagi predložitve garancijske kartice, ki jo izpolni prodajalec (glej zadnjo stran) in potrdi datum nakupa ali na podlagi računa.
- Garancija velja le za kompresor. Zamenljivi deli: razpršilna komora, maske, ustni nastavek, zračna cev in filtri niso vključeni v garancijo.
- Garancija ne velja, če napravo odprete ali jo kakorkoli spreminjate.
- Garancija ne krije škode, ki nastane zaradi neustreznega ravnanja, nesreč ali neupoštevanja navodil za uporabo.

8. Tehnične specifikacije

Stopnja razprševanja:	0,4 ml/min. (NaCl 0,9 %)
Velikost delcev:	71,2% < 5 µm 3,16 µm (MMAD)
Maksimalni prosti zračni pretok:	15 l/min.
Delovni zračni pretok:	5,31 l/min.
Glasnost:	52 dBA
Napajanje:	230V 50 Hz AC
Dolžina napajalnega kabla:	1,6 m
Kapaciteta posodice:	min. 2 ml; maks. 8 ml
Prostornina preostale snovi:	0,8 ml
Omejitve delovanja:	30 min. delovanja / 30 min. mirovanja
Delovni pogoji:	10 - 40 °C / 50 - 104 °F 30 - 85 % najvišja relativna vlažnost atmosferski tlak 700 - 1060 hPa
Shranjevanje in pogoji dostave:	-25 - +70 °C / -13 - +158 °F 10 - 95 % najvišja relativna vlažnost atmosferski tlak 700 - 1060 hPa
Teža:	1300 g
Dimenzije:	92 x 160 x 140 mm
Razred IP:	IP21
Referenčni standard:	EN13544-1;EN60601-1; EN60601-2;EN60601-1-6; IEC 60601-1-11
Servisna življenjska doba:	1000 ur

Naprava ustreza zahtevam Direktive za medicinske pripomočke 93/42/EEC.
Naprava spada v II razred glede na zaščito pred električnim udarom.
Razpršilna komora, ustni nastavek in maske so deli tipa BF.

Tehnične specifikacije se lahko spremenijo brez predhodne najave.

Kompresorski inhalator

SR

① Klipni kompresor
② Kabl za napajanje
③ Prekidač Uključi/Isključi (ON/OFF)
④ Odeljak za vazdušni filter
⑤ Raspršivač
-a: Glava raspršivača
⑥ Crevo za vazduh
⑦ Nastavak za usta
⑧ Maska za odrasle
⑨ Maska za decu
⑩ Zamena filtera za vazduh
⑪ Sklapanje raspršivača
⑫ Nastavak za nos
⑬ Vazdušni filter

Poštovani korisniče,
Ovaj inhalator je sistem za aerosol terapiju pogodan za kućnu upotrebu. Ovaj uređaj se koristi za raspršivanje tečnosti, tečnih lekova (aerosola) i za tretman gornjih i donjih delova respiratornog trakta.
Molimo da veoma pažljivo proučite uputstva, kako biste razumeli sve funkcije i informacije vezane za bezbednost. Mi želimo da budete srećni sa svojim Microlife proizvodom. Ukoliko imate bilo kakva pitanja, probleme ili želite da naručite rezervne delove, molimo kontaktirajte Vaš lokalni Microlife – Uslužni servis. Vaš prodavac ili apoteka će Vam dati adresu Microlife dobavljača u Vašoj zemlji. Kao alternativa, možete da posetite internet sajt www.microlife.com, gde ćete naći mnoštvo dragocenih informacija o našim proizvodima.
Ostanite zdravo – Microlife AG!

1. Objašnjenje značenja simbola

Elektronski uređaji moraju biti odlagani u skladu sa lokalnim važećim propisima, ne sa komercijalnim otpadom.
Pre upotrebe pažljivo pročitajte uputsvo.
Tip BF
Medicinsko sredstvo klase II
SN Serijski broj
REF Kataloški broj
ID Jedinstveni identifikacioni broj serije
Proizvođač
I Uključen (ON)
O Isključen (OFF)
IP21 Zaštita od čvrstih stranih objekata i štetnih efekata usled prodora u vode
CE 0123 CE oznaka usklađenosti

2. Važna bezbednosna uputstva

- Ovaj uređaj se može koristiti isključivo u svrhe opisane u ovom uputstvu. Proizvođač se ne može smatrati odgovornim za oštećenja nastala neadekvatnom upotrebom.
- Držite uputstva na sigurnom mestu, radi naknadnih informacija.
- Ne uključivati uređaj u prisustvu anestetičkih mešavina zapaljivih u prisustvu kiseonika ili azot protoksida.
- Ovaj uređaj nije pogodan za primenu u anesteziji i plućnoj ventilaciji.
- Ovaj uređaj može biti korišćen isključivo uz orginalne delove na način kako je objašnjeno u ovom uputstvu.
- Nemojte koristiti ovaj uređaj ukoliko smatrate da je oštećen ili primetite nešto neobično.
- Nikada nemojte otvarati ovaj uređaj.
- Ovaj uređaj sadrži osetljive komponente i sa njim se mora oprezno rukovati. Pogledati čuvanje i uslove rada opisane u delu «Tehničke specifikacije».
- Zaštitite ga od:
  - vode i vlage
  - ekstremnih temperatura
  - udara i padova
  - prljavštine i prašine
  - direktne sunčeve svetlosti
  - toplote ili hladnoće
- U skladu sa propisima o bezbednosti koji se odnose na električne uređaje:
  - Nikada nemojte dodirivati uređaj mokrim ili vlažnim rukama.
  - Tokom rada uređaj postavite na ravnu i horizontalnu površinu.
  - Nemojte povlačiti kabal ili sam uređaj kako bi ga isključili iz utičnice.
  - Utikač je zasebni element strujne mreže; utikač držite dostupnim kada koristite uređaj.
- Pre povezivanja uređaja na električnu mrežu, na pločici na donjem delu uređaja proverite da li uređaj odgovara vašoj lokalnoj električnoj mreži.
- U slučaju da utikač koji ste dobili s uređajem ne odgovara vašoj zidnoj utičnici, kontaktirajte kvalifikovanu osobu koja će vam zameniti tu utičnicu odgovarajućom. Generalno, upotreba adaptera, jednostavnih ili višestrukih, i/ili produžnih kablova, se ne preporučuje. Ako je njihova upotreba neophodna, potrebno je koristiti tipove koji su usklađeni s propisima o bezbednosti, pazeći da ne prelaze maksimalnu dozvoljenu granicu napajanja, što je označeno na adapterima i produžnim kablovima.
- Uređaj ne ostavljajte priključen kada nije u upotrebi; isključite uređaj iz utičnice kada nije uključen.
- Postavljanje uređaja se mora obaviti u skladu sa uputstvom proizvođača. Nepravilno postavljanje može uzrokovati i oštećenja na ljudima, životinjama ili objektima, za koje se proizvođač ne može smatrati odgovornim.
- Nemojte menjati strujni kabal ovog uređaja. U slučaju oštećenja strujnog kabla, za zamenu se obratite servisu koji je ovlašćen od strane proizvođača.
- Kabal za napajanje uvek mora biti odmotan kako bi se sprečilo opasno pregrevanje.
- Pre održavanja ili čišćenja, isključite uređaj i izvucite utikač iz utičnice.
- Koristite isključivo lek koji Vam je preprisan od strane lekara i pridržavajte se uputstava lekara kada je reč o doziranju, dužini i učestalosti terapije.
- U zavisnosti od patologije, koristite samo terapiju koju vam je preporučio vaš lekar.
- Nastavak za nos koristite samo ako vam je tako izričito navedeno od strane vašeg lekara, obraćajući posebnu pažnju na to da bifurkacije NIKADA ne stavite u nos, nego da ih samo stavite što je bliže moguće.
- Proverite u uputstvu za upotrebu leka moguće kontraindikacije sa uobičajenim sistemima za aerosol terapiju.
- Ne postavljajte opremu na način koji otežava upravljanje isključivanjem uređaja.
- U svrhu veće higijenske sigurnosti, ne koristite iste dodatke za više od jedne osobe.
- Nikada ne naginjite raspršivač za ugao veći od 60°.
- Ne koristite aparat u blizni jakih elektromagnetnih talasa, kao što su mobilni telefon ili radio instalacije. Održavajte minimalno rastojanje od 3.3 m od takvih uređaja, kada koristite ovaj uređaj.

Obezbedite da deca ne koriste ovaj uređaj bez nadzora; pojedini delovi su dovoljno mali da mogu biti progutani. Obratite pažnju na postojanje rizika od davljenja u slučaju da uređaj poseduje kablove ili cevi.

Nije predviđeno da se ovaj uređaj koristi kao zamena za konsultacije sa lekarom.

3. Priprema i korišćenje uređaja

Pre korišćenja uređaja po prvi put, preporučujemo čišćenje na način kako je to opisano u odeljku «Čišćenje i dezinfekcija».

1. Sklopite raspršivač ⑪. Vodite računa da su svi delovi kompletni.
2. Napunite raspršivač rastvorom za inhalaciju, u skladu sa instrukcijama lekara. Vodite računa da ne prekoračite maksimalni označeni nivo tečnosti.
3. Povežite raspršivač pomoću creva za vazduh ⑥ sa kompresorom ① i uključite kabl za napajanje ② u utičnicu (230V 50 Hz AC).
4. Stavite prekidač Uključi/Isključi (On/Off) ③ u položaj «I» kako biste započeli tretman.
   - Nastavak za usta omogućava bolju distribuciju leka ka plućima.
   - Izaberite masku za odrasle ⑧ ili masku za decu ⑨ i pobrinite se da ona u potpunosti prekriva područje oko usta i nosa.
   - Koristite sve dodatke, uključujući i nastavak za nos ⑫, na način kako je to prepisao Vaš lekar.
5. Tokom inhalacije sednite uspravno i opušteno za sto, ne u fotelju, kako biste izbegli pritiskanje disajnih puteva i smanjenje efikasnosti tretmana. **Nemojte ležati tokom inhalacije.** Ukoliko se ne osećate dobro, prekinite inhalaciju.
6. Pošto završite inhalaciju u trajanju koje Vam je lekar propisao, stavite prekidač Uključi/Isključi ③ u položaj «O» da biste isključili uređaj i izvucite kabl za napajanje iz utičnice.
7. Ispraznite preostalu količinu leka iz raspršivača i očistite uređaj na način kako je to opisano u odeljku «Čišćenje i dezinfekcija».

Ovaj uređaj je namenjen za upotrebu sa prekidima, i to 30 minuta rada (ON) / 30 minuta pauze (OFF). Isključite uređaj nakon 30 minuta rada i sačekajte narednih 30 minuta pre otpočinjanja terapije.
Uređaj ne zahteva kalibraciju.
Nisu dozvoljene izmene na uređaju.

4. Čišćenje i dezinfekcija

Nakon svake terapije, temeljno očistite sve komponente kako biste uklonili ostatke leka i moguće nečistoće.
Za čišćenje kompresora koristite meku i suvu tkaninu s ne-abrazivnim sredstvima za čišćenje.

Pobrinite se da unutrašnji delovi uređaja ne dođu u kontakt s tečnostima i da je utikač isključen iz utičnice.

Čišćenje i dezinfekcija dodataka
Pažljivo pratite uputstvo za čišćenje i dezinfekciju dodataka jer su oni vrlo važni za pravilan rad uređaja i uspeh terapije.

Pre i posle svakog tretmana
Rasklopite raspršivač ⑤ okretanjem vrha u smeru kazaljke na satu i uklonite konus za sprovođenje leka. Operite delove rasklopljenog raspršivača, nastavak za usta ⑦ i nastavak za nos ⑫, koristeći vodu sa česme; uronite ih u ključalu vodu tokom 5 minuta. Ponovno sastavite komponente raspršivača i priključite ga na priključak creva za vazduh, uključite uređaj i pustite da radi 10-15 minuta.

Maske i crevo za vazduh perite toplom vodom.
Koristite samo sredstva za hladnu dezinfekciju prateći uputstvo proizvođača.
Crevo za vazduh i maske nemojte prokuvavati ili zagrejavati u autoklavu.

5. Održavanje, briga i servis

Sve rezervne delove poručite od svog prodavca ili farmaceuta ili kontaktirajte Microlife-Servis (videti u uvodnoj reči).

Zamena raspršivača
Zamenite raspršivač ⑤ nakon dužeg perioda nekorišćenja, u slučajevima kada pokazuje deformacije, znakove kvarenja, ili kada je glava raspršivača ⑤-a začepljena osušenim ostacima leka, prašinom, itd. Preporučujemo zamenu raspršivača nakon 6 meseci do 1 godine, zavisno od upotrebe.

Koristite samo originalne raspršivače!

Zamena filtera za vazduh
U normalnim uslovima upotrebe, filter za vazduh ⑬ treba zameniti nakon otprilike 500 radnih sati ili nakon svake godine. Preporučujemo da povremeno proveravate filter za vazduh (10-12 tretmana), a ako je filter sive ili smeđe boje ili je mokar, zamenite ga novim.

Nemojte pokušavati da očistite filter u svrhu ponovne upotrebe.
Filter za vazduh se ne sme servisirati ili održavati tokom korišćenja od strane pacijenta.
Upotrebljavajte samo originalne filtere! Ne koristite uređaj bez filtera!

6. Problemi i njihovo rešavanje

Uređaj ne može da se uključi
- Proverite da li je utikač za struju ② ispravno ubačen u utičnicu.
- Proverite da li je prekidač Uključi/Isključi ③ u poziciji «I».
- Proverite da li uređaj funkcioniše u okviru ograničenja rada navedenih u ovom uputstvu (30 min. uključen / 30 min. isključen).

Inhalator radi slabo ili nikako
- Proverite da li je crevo za vazduh ⑥ ispravno povezano na oba kraja.
- Proverite da crevo za vazduh nije zgnječeno, savijeno, prljavo ili blokirano. Ukoliko je neophodno, zamenite ga novim.
- Proverite da li je raspršivač ⑤ pravilno sklopljen i da li je obojena glava raspršivača ⑤-a pravilno postavljena i da nije začepljena.
- Proverite da li je stavljen odgovarajući lek.

7. Garancija

Aparat je pod **garancijom 5 godina,** počev od datuma kupovine. Garancija je validna jedino uz garantni list, popunjen od strane prodavca (videti drugu stranu), kojim se potvrđuje datum kupovine ili račun.
- Garancija se odnosi samo na kompresor. Zamenljive komponente, poput raspršivača, maski, nastavka za usta, creva za vazduh i filtera, nisu obuhvaćene.
- Otvaranje ili prepravljanje aparata čini garanciju nevažećom.
- Garancija ne pokriva štetu izazvanu nepravilnim rukovanjem, nezgodama ili odstupanjima od uputstava za upotrebu.

8. Tehničke specifikacije

Brzina raspršivanja:	0,4 ml/min. (NaCl 0,9%)
Veličina čestica:	71,2% < 5 µm 3,16 µm (MMAD)
Maksimalni slobodni protok vazduha:	15 l/min.
Radni protok vazduha:	5,31 l/min.
Nivo akustične buke:	52 dBA
Napon struje:	230V 50 Hz AC
Dužina kabla za napajanje:	1,6 m
Kapacitet raspršivača:	min. 2 ml; max. 8 ml
Rezidualni volumen:	0,8 ml
Radna ograničenja:	30 min. uključen (ON) / 30 min. isključen (OFF)
Radni uslovi:	10 - 40 °C / 50 - 104 °F 30 - 85 % relativna maksimalna vlažnost Atmosverski pritisak 700 - 1060 hPa
Uslovi čuvanja i transporta:	-25 - +70 °C / -13 - +158 °F 10 - 95 % relativna maksimalna vlažnost Atmosverski pritisak 700 - 1060 hPa
Težina:	1300 g
Dimenzije:	92 x 160 x 140 mm
IP Klasa:	IP21
Referentni standardi:	EN13544-1;EN60601-1; EN60601-2;EN60601-1-6; IEC 60601-1-11
Očekivani vek trajanja:	1000 sati

Ovaj aparat usklađen je sa zahtevima Direktive 93/42/EEC za medicinska sredstva.
Medicinsko sredstvo klase II u pogledu zaštite od električnog udara.
Raspršivač, nastavak za usta i maske su delovi tip BF.

Tehničke specifikacije se mogu menjati bez predhodne najave.

Kompresszoros inhalátor

HU

① Dugattyús kompresszor
② Elektromos kábel
③ Be/Ki kapcsoló
④ Légszűrő rekesze
⑤ Porlasztó
-a: Porlasztóidom
⑥ Légtömlő
⑦ Szájrész
⑧ Arcmaszk felnőtteknek
⑨ Arcmaszk gyerekeknek
⑩ Cserélhető légszűrő
⑪ Porlasztó összeállítása
⑫ Orrjárati idom
⑬ Légszűrő

Kedves Vásárló!
Ez az inhalátor otthoni aeroszolterápiás használatra alkalmas. A készülék folyadékok és folyékony gyógyszerek (aeroszolok) porlasztására képes a felső és alsó légutak kezeléséhez.
Olvassa alaposan végig ezeket az előírásokat, hogy tisztában legyen az összes funkcióval és biztonsági követelménnyel! Szeretnénk, ha elégedett lenne ezzel a Microlife termékkel. Ha bármilyen kérdése, problémája van, keresse a helyi Microlife ügyfélszolgálatot! A Microlife hivatalos forgalmazójával kapcsolatos felvilágosításért forduljon az eladóhoz vagy a gyógyszertárhoz! A www.microlife.com oldalon részletes leírást talál a termékeinkről.
Jó egészséget kívánunk – Microlife AG!

1. Jelmagyarázat

Az elektronikai termékeket az érvényes előírásoknak megfelelően kell kezelni, a háztartási hulladéktól elkülönítve!
Az eszköz használata előtt gondosan olvassa végig ezt az útmutatót!
BF típusú védelem
II. érintésvédelmi osztály
SN Sorozatszám
REF Referenciaszám
ID Lot gyártási azonosítószám
Gyártó
I Be (ON)
O Ki (OFF)
IP21 Idegen anyagok, környezeti behatások valamint vízbehatolás elleni védelem szintje
CE 0123 CE megfelelősségi jelölés

2. Biztonsági előírások

- A készülék kizárólag a jelen útmutatóban leírt célra használható. A gyártó semmilyen felelősséget nem vállal a helytelen alkalmazásból eredő károkért.
- Tartsa biztonságos helyen a használati útmutatót, hogy a későbbiekben bármikor kéznél legyen!
- Ne használja a készüléket olyan érzéstelenítő-szer jelenlétében, amely oxigénnel vagy nitrogén protoxiddal gyúlékony keveréket alkot!
- Ez a készülék altatógéphez és lélegeztetőgéphez nem alkalmas.
- A készülék csak a leírásban szereplő, eredeti tartozékokkal használható!
- Ne használja a készüléket, ha az megsérült vagy bármilyen szokatlan dolgot tapasztal vele kapcsolatban!
- Soha ne próbálja meg szétszedni a készüléket!
- A készülék sérülékeny alkatrészeket tartalmaz, ezért óvatosan kezelendő. Szigorúan be kell tartani a tárolásra és az üzemeltetésre vonatkozó előírásokat, amelyek a «Műszaki adatok» részben találhatók!
- A készüléket óvni kell a következőktől:
  - víz és nedvesség
  - szélsőséges hőmérséklet
  - ütés és esés
  - szennyeződés és por
  - közvetlen napsugárzás
  - meleg és hideg
- Be kell tartani az elektromos készülékekre vonatkozó biztonsági előírásokat, főképpen:
  - Soha ne nyúljon a készülékhez vizes vagy nedves kézzel!
  - A készüléket vízszintes és stabil felületre helyezve használja!
  - A hálózati kábelt a dugójánál fogva húzza ki a konnektorból és ne a készüléket vagy a vezetéket fogva húzkodja!
  - A villásdugó külön eleme a hálózati résznek; legyen hozzáférhető amikor használja a készüléket!
- Mielőtt az elektromos hálózathoz csatlakoztatja a készüléket, ellenőrizze hogy a készülékház alján található adattáblán szereplő feszültségérték megfelel-e az elektromos hálózat feszültségének!
- Ha a hálózati kábel dugója nem illeszkedik a konnektorba, lépjen kapcsolatba egy szakemberrel, aki kicseréli azt megfelelőre! Elosztóból vagy hosszabbítóból általában egynél több használata nem ajánlott! Ha ilyet használ válassza azt a típust, amely biztonsági szempontból és elektromos adatait tekintve is megfelel!
- Amikor a készüléket nem használja, a hálózati kábele ne legyen a konnektorba dugva!
- A készülék beüzemelését a gyártó utasításai szerint kell végezni! Egy helytelen beüzemelés kárt okozhat embereknél, állatoknál, tárgyaknál, amiért a gyártó nem vonható felelősségre.
- Ne akarja kicserélni a hálózati kábelt, ha az megsérült! Ilyen esetben forduljon gyártó által megbízott szervizhez, ahol a szakszerű javítást elvégzik!
- Működés közben a hálózati kábel legyen mindig kitekert állapotban, hogy veszélyes túlmelegedés ne jöhessen létre!
- Mielőtt bármilyen karbantartási vagy tisztítási munkát végezne a készüléken, kapcsolja ki és zsinórját húzza ki a konnektorból!
- Kizárólag orvosi utasításra használható. Az adagolás, az alkalmazás időtartama és gyakorisága tekintetében konzultáljon orvosával!
- Betegsége kapcsán csak az orvosa által ajánlott kezelést alkalmazza!
- Az orrjárati idomot csak az orvosa ajánlása esetén használja és figyeljen arra, hogy a kétágú részt SOHA ne dugja be az orrába csak helyezze minél közelebb ahhoz!
- Ellenőrizze a gyógyszer tájékoztatójában az inhalációs kezeléssel kapcsolatban lehetséges ellenjavallatokat!
- A készüléket mindig úgy helyezze el, hogy adott esetben könnyen le tudja majd választani!
- A fokozott higiéniai biztonság érdekében ugyanazt a tartozékot ne használja egynél több személy!
- Soha ne döntse a porlasztót 60 foknál nagyobb szögbe!
- Ne használja a készüléket erős elektromágneses erőtérben, például mobiltelefon vagy rádió közelében! Tartson minimum 3,3 m távolságot ezektől a készülék használatakor!

Gyermekek csak felügyelet mellett használhatják a készüléket, mert annak kisebb alkotóelemeit esetleg lenyelhetik. Legyen tisztában annak veszélyével, hogy ha a készülékhez vezetékek, csövek tartoznak, azok fulladást okozhatnak!

Az eszköz használata nem pótolja az orvossal való konzultációt.

3. A készülék előkészítése és használata

Az első használat előtt tisztítsa meg az eszközt a «Tisztítás és fertőtlenítés» fejezetben leírtak szerint!

1. Szerelje össze a porlasztót ⑪! Bizonyosodjon meg róla, hogy a tartozékok hiánytalanul megvannak!
2. Töltse meg a porlasztótartályt az orvos utasításai szerinti inhalációs oldattal! Kérjük, ügyeljen arra, hogy a maximális töltési mennyiséget mutató jelzést ne lépje túl!
3. Csatlakoztassa a porlasztót a légtömlővel ⑥ a kompresszorhoz ① és a hálózati kábel csatlakozóját ② dugja be a hálózatba (230V 50 Hz AC)!
4. Kapcsolja a Be/Ki kapcsolót ③ «I» állásba, meg tudja kezdeni a kezelést!
   - A szájrész segítségével könnyebben jut a gyógyszer a tüdőbe.
   - Az arcmaszkból két különböző méretű áll rendelkezésre, aszerint, hogy felnőtt ⑧ vagy gyermek ⑨ használja. A maszknak a száj- és orrkörnyéket teljesen körül kell fognia.
   - A tartozékokat, beleértve az orrjárati idomot ⑫ is, az orvos előírása szerint használja!
5. Inhaláláskor üljön egyenesen és ellazultan az asztalnál egy széken és nem fotelben, annak érdekében hogy a légutak ne legyenek zsugorítva és ne romoljon a kezelés hatásfoka! **Soha ne inhaláljon fekvő helyzetben!** Ha nem érzi jól magát, szakítsa meg az inhalálást!
6. Az inhalálás befejezése után kapcsolja ki az eszközt, a Be/Ki kapcsolót ③ állítsa «O» állásba és húzza ki a kábelt a hálózatból!
7. Tisztítsa meg a gyógyszermaradványoktól az inhalátort a «Tisztítás és fertőtlenítés» fejezetben leírtak alapján!

A készüléket szakaszos használatra tervezték, 30 perc Be / 30 perc Ki. Kapcsolja ki a készüléket 30 perc után és várjon másik 30 percet mielőtt folytatná a kezelést!
A készülék nem igényel kalibrálást.
A készüléken változtatások nem megengedettek.

4. Tisztítás és fertőtlenítés

Minden kezelés után alaposan tisztítsa meg a készüléket a gyógyszermaradványoktól!
A kompresszor tisztításához használjon száraz, puha rongyot nem karcoló tisztítószerrel!

Figyeljen arra, hogy a hálózati zsinór legyen kihúzva a konnektorból és a készülék belsejébe ne kerüljön folyadék!

Tartozékok tisztítása és fertőtlenítése
Kövesse figyelmesen a tisztításra és a fertőtlenítésre vonatkozó utasításokat, mivel ezek befolyásolják a terápia sikerességét és a készülék teljesítményét!

Minden kezelés előtt és után
Szedje szét a porlasztót ⑤, úgy hogy a tetejét forgassa el az óra járásával ellentétes irányba és emelje le a gyógyszert áramoltató kúpot a porlasztócsúcsról! Mossa el a szétszerelt porlasztó elemeit, valamint a szájrészt ⑦, az orrjárati idomot ⑫; ezeket mártsa forrásban lévő vízbe 5 percig! Ezután szerelje össze a porlasztó darabjait, csatlakoztassa a légtömlővel a készülékhez, azt kapcsolja be és hagyja működni 10-15 percig, ami alatt a levegő átszárítja a nedves részeket!

A maszkokat és a levegőcsövet meleg vízben lehet elmosni.
Csak hidegen fertőtlenítő folyadékot használjon, és kövesse a gyártó utasításait!
Ne tegye forróvízbe, sem autoklávba a levegőcsövet és a maszkokat!

5. Karbantartás, gondozás és szerviz

Minden alkatrész megrendelhető a forgalmazótól, gyógyszertáraktól vagy közvetlenül a Microlife szerviztől (lásd az előszóban).

A porlasztó cseréje
Cserélje ki a porlasztót ⑤ hosszú idejű állás után, ha alakváltozás, törés látható rajta vagy ha a párásítócsúcs ⑤-a eltömődött a beszáradt gyógyszertől, portól, stb. Javasoljuk a porlasztó kicserélni 6 hónap és 1 év közötti időszakonként, a használtságtól függően.

Csak eredeti porlasztót használjon!

A légszűrő cseréje
Normál használat során a légszűrőt ⑬ kb. 500 üzemóra vagy 1 év eltelte után kell cserélni. Célszerű rendszeresen ellenőrizni a légszűrőt (10-12 kezelés után) és ha szürke vagy barna elszíneződésű vagy nedves, akkor kicserélni. Ilyenkor vegye ki a régi szűrőt és tegyen be egy újat!

Ne próbálja tisztítani és újra használni a szűrőt!
A levegőszűrőt nem kell ápolni vagy karbantartani azután, hogy valaki használta a készüléket.
Csak eredeti szűrőt használjon! Ne működtesse a készüléket szűrő nélkül!

6. Teendők működési zavarok esetén

A készüléket nem lehet bekapcsolni
- Bizonyosodjon meg róla, hogy a hálózati kábel ② csatlakoztatva van a dugaljba!
- Bizonyosodjon meg róla, hogy a Be/Ki kapcsoló ③ «I» állásban van!
- Győződjön meg arról, hogy a készüléket a használati utasításoknak megfelelően használja (30 perc Be / 30 perc Ki)!

A készülék csak gyengén vagy egyáltalán nem porlaszt
- Bizonyosodjon meg róla, hogy a légtömlő ⑥ mindkét vége helyesen csatlakozik!
- Bizonyosodjon meg róla, hogy a légtömlő nincs összenyomódva, elgörbülve, nem piszkos és nincs eltömődve! Ha szükséges, cserélje le egy újra!
- Bizonyosodjon meg róla, hogy a porlasztó ⑤ jól van összerakva és a színes, műanyag porlasztóidom ⑤-a a helyén van, és nincs eldugulva!
- Ellenőrizze, hogy valóban betöltötte-e a gyógyszert!

7. Garancia

A készülékre a vásárlás napjától számítva **5 év garancia** vonatkozik. A garancia érvényesítéséhez be kell mutatni a forgalmazó által kitöltött garanciajegyet, amely igazolja a vásárlás dátumát, és a bolti nyugtát.
- A garancia csak a kompresszorra vonatkozik. A cserélhető részek nem tartoznak a garanciális javítás alá úgymint a porlasztó, arcmaszkok, szájrész, légtömlő, légszűrő.
- A készülék felnyitása vagy módosítása a garancia elvesztését vonja maga után.
- A garancia nem vonatkozik a helytelen kezelés, balesetek vagy a használati útmutató be nem tartása miatt keletkező károkra.

8. Műszaki adatok

Porlasztási sebesség:	0,4 ml/perc. (0,9% NaCl)
Részecskeméret:	71,2% < 5 µm 3,16 µm (MMAD)
Max. szabad légáram:	15 l/perc.
Üzemi légáram:	5,31 l/perc.
Zajszint:	52 dBA
Áramforrás:	230V 50 Hz AC
Hálózati kábel hossza:	1,6 m
Porlasztási mennyiség:	min. 2 ml; max. 8 ml
Visszamaradó mennyiség:	0,8 ml
Üzemeltetési idő:	30 perc Be / 30 perc Ki
Üzemi feltételek:	10 és 40 °C között 30 - 85 % maximális relatív páratartalom 700 - 1060 hPa légköri nyomás
Tárolási és szállítási feltételek:	-25-től +70 °C-ig 10 - 95 % maximális relatív páratartalom 700 - 1060 hPa légköri nyomás
Súly:	1300 g
Méretek:	92 x 160 x 140 mm
IP osztály:	IP21
Szabvány:	EN13544-1;EN60601-1; EN60601-2;EN60601-1-6; IEC 60601-1-11
Elvárt élettartam:	1000 óra

A készülék megfelel az orvosi készülékekre vonatkozó 93/42/EEC számú direktívának.
II osztályú érintésvédelem áramütéssel szemben.
Porlasztó, szájrész, maszkok BF besorolásúak.

A műszaki paraméterek előzetes értesítés nélkül megváltoztathatóak.

Kompresorski inhalator

HR

① Klipni kompresor
② Kabel za napajanje
③ Prekidač za uključivanje/isključivanje (ON/OFF)
④ Odjeljak filtra za zrak
⑤ Raspršivač
-a: Glava raspršivača
⑥ Cijev za zrak
⑦ Nastavak za usta
⑧ Maska za odrasle
⑨ Maska za djecu
⑩ Zamjena filtera za zrak
⑪ Sastavljanje sustava za raspršivanje
⑫ Nastavak za nos
⑬ Filter za zrak

Dragi korisniče,
Ovaj inhalator je sustav aerosolne terapije pogodan za kućnu uporabu. Ovaj uređaj se koristi za raspršivanje tekućina i tekućih oblika lijekova (aerosoli) te za liječenje gornjeg i donjeg djela dišnog sustava.
Pažljivo pročitajte ove upute kako biste razumjeli sve funkcije i sigurnosne informacije. Želimo da budete zadovoljni svojim Microlife proizvodom. Ako imate pitanja, problema ili želite naručiti rezervne dijelove, kontaktirajte svoju lokalnu korisničku službu tvrtke Microlife. Adresu zastupnika za Microlife za vašu državu možete zatražiti kod prodavača ili u ljekarni. Možete i posjetiti internetsku stranicu www.microlife.com, gdje se nalazi mnoštvo korisnih informacija o našim proizvodima.
Ostanite zdravi – Microlife AG!

1. Pojašnjenje simbola

Elektronički uređaji moraju se zbrinuti u skladu s lokalnim propisima. Ne odlagati u komunalni otpad.
Pažljivo pročitajte upute prije primjene ovog uređaja.
Tip BF uređaja koji dolazi u dodir s pacijentom.
Medicinski proizvod klase II
SN Serijski broj
REF Referentni broj
ID Jedinstveni identifikacijski broj serije
Proizvođač
I Uključeno (ON)
O Isključeno (OFF)
IP21 Zaštita od krutih stranih tijela i štetnih učinaka uslijed prolaza vode
CE 0123 CE oznaka sukladnosti

2. Važne sigurnosne upute

- Ovaj uređaj smije se upotrebljavati isključivo u svrhe opisane u ovim uputama. Proizvođač ne preuzima odgovornost za oštećenje nastalo uslijed pogrešne primjene.
- Upute spremite na sigurno mjesto. Možda će vam još zatrebati.
- Ne koristiti uređaj u prisutnosti bilo kakvih mješavina anestetika zapaljivih s kisikom ili dušikovim protoksidom.
- Ovaj uređaj nije pogodan za anesteziju i ventilaciju pluća.
- Ovaj uređaj upotrebljavajte samo s originalnim dijelovima kako je prikazano u ovim uputama.
- Ovaj uređaj ne upotrebljavajte ako mislite da je oštećen ili ako primijetite nešto neobično.
- Nikad ne otvarajte ovaj uređaj.
- Uređaj sadrži osjetljive dijelove te se njime mora rukovati oprezno. Pridržavajte se uvjeta čuvanja i rada opisanih u poglavlju «Tehničke specifikacije».
- Uređaj zaštitite od:
  - vode i vlage
  - ekstremnih temperatura
  - udaraca i padanja
  - kontaminacije i prašine
  - izravne sunčeve svjetlosti
  - topline i hladnoće
- U skladu s propisima o sigurnosti koji se odnose na elektroničke uređaje:
  - Nikada nemojte dodirivati uređaj mokrim ili vlažnim rukama.
  - Tijekom rada uređaj postavite na ravnu i horizontalnu površinu.
  - Nemojte povlačiti kabel ili sam uređaj kako bi ga isključili iz utičnice.
  - Utikač je zasebni element strujne mreže; utikač držite dostupnim kada koristite uređaj.
- Prije povezivanja uređaja na električnu mrežu, na pločici na donjem dijelu uređaja provjerite je li uređaj namijenjen vašoj lokalnoj električnoj mreži.
- U slučaju da utikač koji ste dobili s uređajem ne odgovara vašoj zidnoj utičnici, kontaktirajte kvalificirano osoblje koje će vam zamijeniti tu utičnicu s prikladnom. Općenito se, korištenje adaptera, jednostavnih ili višestrukih, i/ili produžnih kabela, ne preporuča. Ako je njihova upotreba neophodna, potrebno je koristiti tipove koji su usklađeni s propisima o sigurnosti, pazeći da ne prelaze maksimalnu dozvoljenu granicu napajanja, što je označeno na adapterima i produžnim kabelima.
- Uređaj ne ostavljajte priključen kada nije u upotrebi; isključite uređaj iz utičnice kada nije uključen.
- Namještanje uređaja se mora provesti u skladu s uputama proizvođača. Nepravilno namještanje može uzrokovati oštećenja na ljudima, životinjama ili objektima, za koje se proizvođač ne može smatrati odgovornim.
- Nemojte mijenjati strujni kabel ovog uređaja. U slučaju oštećenja mrežnog kabela, za zamjenu se obratite servisu ovlaštenom od strane proizvođača.
- Naponski kabel uvijek mora biti odmotan kako bi se spriječilo opasno pregrijavanje.
- Prije održavanja ili čišćenja, isključite uređaj i odspojite utikač iz utičnice.
- Upotrebljavajte samo one lijekove koje vam je propisao Vaš liječnik i slijedite liječničke upute o doziranju, trajanju i učestalosti provođenja terapije.
- Ovisno o patologiji, koristite samo terapiju koju vam je preporučio vaš liječnik.
- Nastavak za nos koristite samo ako vam je tako izričito navedeno od strane vašeg liječnika, obraćajući posebnu pozornost na to da bifurkacije NIKADA ne stavite u nos, nego da ih samo stavite što je bliže moguće.
- U uputi o lijeku provjerite moguće kontraindikacije s uobičajenim aerosolnim terapijskim sustavima.
- Ne postavljajte opremu na način da je teško upravljati isključivanjem uređaja.
- U svrhu veće higijenske sigurnosti, ne koristite isti pribor za više od jedne osobe.
- Ne naginjite raspršivač više od 60°.
- Nemojte koristiti ovaj uređaj u blizini jakih elektromagnetskih polja poput mobilnih telefona ili radio instalacija. Prilikom upotrebe ovog uređaja udaljenost od izvora jakih elektromagnetskih polja mora biti najmanje 3,3 m.

Djeca ovaj uređaj ne smiju upotrebljavati bez nadzora; neki dijelovi dovoljno su mali da se mogu progutati. Postoji opasnost od davljenja ukoliko uređaj ima cijevi ili kabel.

Upotreba ovog uređaja ne zamjenjuje savjetovanje s liječnikom.

3. Priprema i uporaba uređaja

Preporučujemo da prije prve uporabe uređaj očistite prema uputama u odjeljku «Čišćenje i dezinfekcija».

1. Sastavite sustav za raspršivanje ⑪. Provjerite jesu li svi dijelovi na broju.
2. Raspršivač napunite inhalacijskom otopinom prema uputi liječnika. Pazite da ne prekoračite maksimalnu razinu.
3. Uz pomoć cijevi za zrak ⑥ povežite raspršivač s kompresorom ①, a kabel za napajanje ② ukopčajte u utičnicu (230V 50 Hz AC).
4. Prekidač ON/OFF ③ postavite u položaj «I» kako bi započeli s liječenjem.
   - Nastavak za usta omogućuje bolju isporuku lijeka u pluća.
   - Odaberite masku za odrasle ⑧ ili za djecu ⑨ i provjerite prekriva li u potpunosti područje usta i nosa.
   - Sve dodatke, uključujući i nastavak za nos ⑫, upotrebljavajte kako vam je preporučio vaš liječnik.
5. Tijekom inhaliranja sjednite za stol, ne u naslonjač, uspravno i opušteno kako bi izbjegli pritiskanje dišnih putova i ugrožavanje učinkovitosti liječenja. **Ne inhalirajte u ležećem položaju.** Ako se ne osjećate dobro, prekinite inhalaciju.
6. Nakon što završite inhalaciju u trajanju koje vam je preporučio vaš liječnik, prekidač ON/OFF ③ postavite u položaj «O» kako biste isključili uređaj i iskopčajte ga iz utičnice.
7. Iz raspršivača uklonite preostali lijek i očistite ga kako je opisano u odjeljku «Čišćenje i dezinfekcija».

Ovaj uređaj predviđen je za rad od 30 minuta nakon čega mora 30 minuta mirovati. Nakon 30 minuta uporabe uređaj isključite i pričekajte 30 minuta prije nastavka liječenja.
Uređaj ne zahtjeva kalibraciju.
Nisu dozvoljene izmjene na uređaju.

4. Čišćenje i dezinfekcija

Nakon svakog liječenja sve sastavne dijelove temeljito očistite kako biste uklonili sve ostatke lijeka i moguća onečišćenja.
Kako bi očistili kompresor koristite mekanu i suhu tkaninu s ne abrazivnim sredstvima za čišćenje.

Pobrinite se da unutarnji dijelovi uređaja ne dođu u kontakt s tekućinama i da je utikač isključen iz utičnice.

Čišćenje i dezinfekcija pribora
Pažljivo pratite upute za čišćenje i dezinfekciju pribora jer su oni vrlo važni za pravilan rad uređaja i uspjeh terapije.

Prije i nakon svakog tretmana liječenja
Rastavite inhalator ⑤ okretanjem vrha u smjeru kazaljke na satu i uklonite konus za provođenje lijeka. Operite dijelove rastavljenog raspršivača, nastavak za usta ⑦ i nastavak za nos ⑫, koristeći vodu iz slavine; uronite ih u kipuću vodu 5 minuta. Ponovno sastavite komponente inhalatora i priključite ga na priključak cijevi za zrak, uključite uređaj i pustite da radi 10-15 minuta.

Maske i cijev za zrak operite toplom vodom.
Koristite samo hladne tekućine za dezinfekciju prateći upute proizvođača.
Cijev za zrak i maske nemojte prokuhavati ili zagrijavati u autoklavu.

5. Održavanje, njega i servis

Sve rezervne dijelove možete naručiti kod svog prodavača ili ljekarnika, ili kontaktiranjem korisničke službe tvrtke Microlife (vidi predgovor).

Zamjena raspršivača
Zamijenite raspršivač ⑤ nakon dužeg perioda ne korištenja, u slučajevima kada pokazuje deformacije, znakove kvarenja, ili kada je glava raspršivača ⑤-a začepljena osušenim ostacima lijeka, prašinom, itd. Preporučamo zamjenu raspršivača nakon 6 mjeseci do 1 godine, ovisno o uporabi.

Koristite samo originalne raspršivače!

Zamjena filtera za zrak
U normalnim uvjetima uporabe, filter za zrak ⑬ treba zamijeniti nakon otprilike 500 radnih sati ili nakon svake godine. Preporučamo da povremeno provjeravate filter zraka (10-12 tretmana liječenja), a ako filter pokazuje sivo ili smeđe obojenje ili je mokar, zamijenite ga novim.

Nemojte pokušati očistiti filter u svrhu ponovne uporabe.
Filter zraka se ne smije servisirati ili održavati tijekom korištenja od strane pacijenta.
Upotrebljavajte samo originalne filtere! Ne koristite uređaj bez filtera!

6. Kvarovi i kako ih ukloniti

Uređaj se ne može uključiti
- Provjerite je li kabel za napajanje ② ispravno umetnut u utičnicu.
- Provjerite je li prekidač ON/OFF ③ u položaju «I».
- Provjerite da li uređaj djeluje u okviru ograničenja rada navedenih u ovim uputama (30 min. rada / 30 min. mirovanja).

Inhalator loše ili uopće ne funkcionira
- Provjerite je li cijev za zrak ⑥ ispravno spojena na oba kraja.
- Provjerite je li cijev za zrak prignječena, savijena, prljava ili začepljena. Ako je potrebno, zamijenite je novom.
- Provjerite je li raspršivač ⑤ u cijelosti sastavljen i je li obojena glava isparivača ⑤-a ispravno postavljena i da nije začepljena.
- Provjerite je li stavljena potrebna količina lijeka.

7. Jamstvo

Ovaj uređaj ima **5 godišnje jamstvo** od datuma kupnje. Jamstvo vrijedi samo uz račun ili jamstveni list ispunjen od strane prodavača (vidi poleđinu) kojim se potvrđuje datum kupnje.
- Jamstvom je obuhvaćen samo kompresor. Potrošne komponente poput raspršivača, maski, nastavka za usta, cijevi za zrak i filtra nisu obuhvaćene jamstvom.
- Otvaranje ili mijenjanje uređaja poništava jamstvo.
- Jamstvo ne pokriva oštećenje uzrokovano nepravilnim rukovanjem, nezgodama ili nepridržavanjem uputa za upotrebu.

8. Tehničke specifikacije

Brzina raspršivanja:	0,4 ml/min. (NaCl 0,9%)
Veličina čestica:	71,2% < 5 µm 3,16 µm (MMAD)
Maksimalan slobodan protok zraka:	15 l/min.
Radni protok zraka:	5,31 l/min.
Razina buke:	52 dBA
Izvor napajanja:	230V 50 Hz AC
Dužina kabela za napajanje:	1,6 m
Kapacitet raspršivača:	min. 2 ml; maks. 8 ml
Rezidualni volumen:	0,8 ml
Ograničenje rada:	30 min. rada / 30 min. mirovanja
Radni uvjeti:	10 - 40 °C / 50 - 104 °F 30 - 85% relativna maksimalna vlaga 700 - 1060 hPa atmosferski tlak
Čuvanje i uvjeti prijevoza:	-25 - +70 °C / -13 - +158 °F 10 - 95% relatöivna maksimalna vlaga 700 - 1060 hPa atmosferski tlak
Masa:	1300 g
Dimenzije:	92 x 160 x 140 mm
IP razred:	IP21
Relevantne norme:	EN13544-1;EN60601-1; EN60601-2;EN60601-1-6; IEC 60601-1-11
Očekivani vijek trajanja:	1000 sati

Ovaj uređaj udovoljava zahtjevima Direktive o medicinskim proizvodima 93/42/EEZ.
Medicinski uređaj klase II u pogledu zaštite od električnog udara.
Raspršivač, nastavak za usta i maske su dijelovi tip BF.

Tehničke specifikacije se mogu mijenjati bez prethodne najave.

Inhalator kompresorowy

PL

① Kompresor
② Kabel sieciowy
③ Włącznik główny
④ Przegroda filtra powietrza
⑤ Nebulizator (pojemnik na lek)
-a: Głowica parownika
⑥ Przewód powietrzny
⑦ Ustnik
⑧ Maska inhalacyjna dla dorosłych
⑨ Maska inhalacyjna dziecięca
⑩ Sposób wymiany filtra powietrza
⑪ Montaż zestawu inhalującego
⑫ Końcówka do nosa
⑬ Filtr powietrza

Drogi Kliencie,
Ten nebulizator jest wysokiej jakości urządzeniem do terapii aerozolowej, nadaje się do użytku domowego. To urządzenie jest stosowany do rozpylania płynów oraz płynnych leków (aerozoli), do leczenia górnych dolnych dróg oddechowych.
Niniejszą instrukcję należy uważnie przeczytać oraz zapoznać się ze wszystkimi funkcjami i wskazówkami dotyczącymi bezpieczeństwa. Zależy nam, aby byli Państwo zadowoleni z produktów Microlife. W przypadku jakichkolwiek pytań lub problemów oraz w celu zamówienia części zapasowych, prosimy o kontakt z lokalnym Biurem Obsługi klienta Microlife. Adres dystrybutora produktów Microlife na terenie swojego kraju znajdziecie Państwo u sprzedawcy lub farmaceuty. Zapraszamy także na naszą stronę internetową www.microlife.pl, na której można znaleźć wiele użytecznych informacji na temat naszych produktów.
Zadbaj o swoje zdrowie – Microlife AG!

1. Objaśnienie symboli

Zużyte urządzenia elektryczne muszą być poddane utylizacji zgodnie z obowiązującymi przepisami. Nie należy wyrzucać ich wraz z odpadami domowymi.
Przed rozpoczęciem eksploatacji należy dokładnie zapoznać się z niniejszą instrukcją obsługi.
Typ zastosowanych części - BF
Produkt klasy II
SN Numer seryjny
REF Numer referencyjny
ID Lot numer identyfikacyjny produkcji
Producent
I Włączony (ON)
O Wyłączony (OFF)
IP21 Ochrona przed ciałami obcymi i szkodliwymi skutkami spowodowanymi wnikaniem wody
CE 0123 Oznakowanie zgodności CE

2. Ważne wskazówki bezpieczeństwa

- Urządzenie może być wykorzystywane do celów określonych w niniejszej instrukcji. Producent nie ponosi odpowiedzialności za szkody powstałe w wyniku niewłaściwej eksploatacji.
- Prosimy zachować niniejszą instrukcję do ponownego wykorzystania.
- Nie używaj urządzenia w obecności łatwopalnych środków znieczulających, mieszaninie z tlenem lub protoxide azotu.
- Urządzenie nie jest przeznaczone do znieczulania ani wentylowania płuc.
- Urządzenie powinno być używane jedynie z oryginalnymi akcesoriami przedstawionymi w instrukcji.
- Prosimy nie używać urządzenia, jeżeli zauważą Państwo niepokojące objawy, które mogą wskazywać na jego uszkodzenie.
- Nie należy otwierać urządzenia.
- Urządzenie zbudowane jest z delikatnych podzespołów i dlatego musi być używane ostrożnie. Prosimy o przestrzeganie wskazówek dotyczących przechowywania i użytkowania zamieszczonych w części «Specyfikacje techniczne».
- Chroń urządzenie przed:
  - wodą i wilgocią
  - ekstremalnymi temperaturami
  - wstrząsami i upadkiem
  - zanieczyszczeniem i kurzem
  - światłem słonecznym
  - upałem i zimnem
- Przestrzegaj przepisów bezpieczeństwa dotyczących urządzeń elektrycznych, a w szczególności:
  - Nigdy nie dotykaj urządzenia mokrymi lub wilgotnymi rękami.
  - Umieści urządzenie na stabilnej i poziomej powierzchni w czasie jego eksploatacji.
  - Nie ciągnij za przewód zasilający lub samo urządzenie, aby odłączyć go od gniazdka elektrycznego.
  - Wtyczka zasilania jest oddzielnym elementem od zasilania sieciowego; utrzymuj wtyczkę w dostępnym miejscu, gdy urządzenie znajduje się w użyciu.
- Przed podłączeniem urządzenia należy się upewnić, że parametry elektryczne podane na tabliczce znamionowej umieszczonej na spodzie urządzenia, odpowiada parametrom gniazdka sieciowego.
- W przypadku, gdy wtyczka sieciowa w które wyposażone jest urządzenie nie pasuje do gniazdka sieciowego, należy skontaktować się z wykwalifikowanym personelem aby wymienić ją na prawidłową wtyczkę. Ogólnie rzecz biorąc, korzystanie z adapterów, jednorazowe lub wielokrotne i / lub przedłużacze nie jest zalecane. Jeżeli ich stosowanie jest niezbędne, to konieczne jest stosowanie typów zgodnych z przepisami bezpieczeństwa, zwracając uwagę, aby nie przekroczyć maksymalnych limitów mocy wskazana na adapterach i przedłużaczu.
- Nie należy pozostawiać podłączonego urządzenia, gdy nie jest w użyciu; odłączyć urządzenie od gniazdka elektrycznego, gdy nie pracuje.
- Instalacja musi być przeprowadzona zgodnie z instrukcjami producenta. Nieprawidłowa instalacja może spowodować obrażenia osób, zwierząt lub przedmiotów, za które producent nie może być pociągnięty do odpowiedzialności.
- Nie należy wymienić przewodu zasilającego tego urządzenia. W przypadku uszkodzenia przewodu zasilającego, należy skontaktować się z centrum obsługi technicznej autoryzowanym przez producenta w celu jego wymiany.
- Przewód zasilający powinien być zawsze w pełni rozwinięty w celu uniknięcia niebezpiecznego przegrzania.
- Przed wykonaniem jakichkolwiek operacji konserwacyjnych lub czyszczenia należy wyłączyć urządzenie i wyjąć wtyczkę z sieci zasilającej.
- Należy używać leków wyłącznie przepisanych przez lekarza i postępować zgodnie z jego zaleceniami dotyczącymi dawkowania oraz długości i częstotliwości terapii.
- W zależności od patologii, należy korzystać z leczenia zalecanego przez lekarza.
- Należy używać końcówkę do nosa, jeśli są wyraźne wskazanie przez lekarza, zwracając szczególną uwagę, aby nigdy nie wprowadzić rozgałęzień. FIG do nosa, ale przykładać ją tak blisko, jak to możliwe.
- Sprawdź w ulotce leku czy niema ewentualnych przeciwwskazań do stosowania w łączonych systemach terapii aerozolowych.
- Nie należy umieszczać urządzenia tak, aby było trudne w obsłudze oraz utrudniało wyłączenie urządzenia.
- Dla większego bezpieczeństwa higienicznego, nie używać tych samych akcesoriów dla więcej niż jednej osoby.
- Nie należy przechylać inhalatora pod kątem powyżej 60°.
- Nie używaj urządzenia w pobliżu występowania silnego pola elektromagnetycznego powodowanego przez telefony komórkowe lub instalacje radiowe. Podczas wykonywania pomiaru utrzymuj dystans min. 3,3 m od takich urządzeń.

Dopilnuj, aby dzieci nie używały urządzenia bez nadzoru osób dorosłych; jego niektóre, niewielkie części mogą zostać łatwo połknięte. Jeżeli urządzenie wyposażone jest w przewody lub rurki, może powodować ryzyko uduszenia.

Należy pamiętać, że korzystanie z urządzenie nie zastąpi wizyty u lekarza specjalisty.

3. Przygotowanie urządzenia do pracy oraz jego używanie

Przed pierwszym użyciem zalecamy oczyszczenie urządzenia opisane w rozdziale «Czyszczenie i dezynfekcja».

1. Zmontuj zestaw do inhalacji ⑪. Upewnij się czy posiadasz wszystkie jego części.
2. Napełnij komorę środkiem inhalacyjnym, stosując dawki zgodne z zaleceniami lekarza. Zwróć uwagę, czy nie został przekroczony znak maksymalnego napełnienia komory.
3. Podłącz zestaw inhalujący z przewodem powietrznym ⑥ do kompresora ① i podłącz wtyczkę ② do sieci (230V 50 Hz AC).
4. Aby uruchomić urządzenie, należy ustawić przełącznik ON / OFF ③ w pozycji «I».
   - Używanie ustnika procentuje lepszym dostarczeniem leku do płuc.
   - Wybierz właściwą maskę - dla dorosłych ⑧ lub dla dzieci ⑨ i upewnij się, że wybrana maska pokrywa w całości obszar ust i nosa.
   - Wykorzystaj wszystkie załączone akcesoria do inhalatora, w tym również końcówkę do nosa ⑫ zgodnie z zaleceniem lekarza.
5. Podczas inhalacji, należy siedzieć zrelaksowanym prosto przy stole, a nie w fotelu, aby uniknąć kompresji dróg oddechowych i osłabienia skuteczności leczenia. **Nie należy leżeć podczas inhalacji.** W razie gorszego samopoczucia należy inhalację przerwać.
6. Po zakończeniu inhalacji w czasie zalecanym przez lekarza wyłącz urządzenie ustawiając przełącznik ③ w pozycji «O» i odłącz wtyczkę od zasilania.
7. Opróżnij zestaw inhalacyjny z pozostałego leku i wyczyść urządzenie jak opisno w rozdziale «Czyszczenie i dezynfekcja».

Urządzenie zostało zaprojektowane do pracy w trybie: 30 minut pracy, 30 minut odpoczynku. Wyłącz inhalator po 30 minutach pracy i odczekaj kolejne 30 minut zanim ponownie go włączysz.
Urządzenie nie wymaga kalibracji.
Żadna modyfikacja urządzenia jest nie jest dozwolone.

4. Czyszczenie i dezynfekcja

Gruntowne wyczyszczenie wszystkich komponentów po użyciu inhalatora pozwala usunąć wszystkie pozostałości leku i ewentualne zabrudzenia.
Użyj miękkiej i suchej szmatki oraz środków czyszczących, nie ściernych do czyszczenia sprężarki.

Upewnij się, że wewnętrzne części urządzenia nie są w kontakcie z płynami i że wtyczka jest odłączona.

Czyszczenie i dezynfekcja akcesoriów
Przeczytaj uważnie instrukcje czyszczenia i dezynfekcji akcesoriów, ponieważ są one bardzo ważne dla wydajności urządzenia i powodzenia terapii.

Przed i po każdym zabiegu
Rozłóż nebulizator ⑤ obracając górną część w lewo i wyjąć stożek przewodzący leki. Przemyj części rozłożonego nebulizatora, ustnik ⑦ i nosek ⑫ za pomocą wody z kranu; następnie zanurzyć we wrzącej wodzie na 5 minut. Następnie złożyć wszystkie części nebulizatora i podłączyć go do złącza przewodu powietrza, włączyć urządzenie i pozwolić mu pracować przez 10-15 minut.

Czyścić maski i przewód powietrzny ciepłą wodą.
Używać wyłącznie zimnych płynów dezynfekujących zgodnie z instrukcją producenta.
Nie gotować ani nie sterylizować autoklawie przewodu powietrza i maski.

5. Przechowywanie, konserwacja urządzenia oraz serwis

Wszystkie części zamienne zamawiaj w aptece lub u przedstawiciela Microlife (zobacz przedmowa).

Wymiana nebulizatora
Należy wymienić nebulizator ⑤ po długim okresie bezczynności, w przypadkach, gdzie pokazuje deformacje, pęknięcia lub gdy głowica parownika ⑤-a jest zatkana przez zaschnięty lek, kurz. Zalecamy wymienić nebulizator po 6 miesiącach lub po 1 roku, w zależności od częstości stosowania.

Używać tylko oryginalnych nebulizatorów!

Wymiana filtra powietrza
W normalnych warunkach użytkowania, filtr powietrza ⑬ należy wymienić po około 500 godzinach pracy lub po upływie każdego roku. Zaleca się okresowe sprawdzanie filtra powietrza (10-12 zabiegów), a jeśli filtr pokazuje szarą lub brązową barwę i jest mokry, należy go wymienić. Wyciąg filtr i wymienić go na nowy.

Nie nalezy czyścić filtra do ponownego użycia go.
Filtr powietrza nie powinien być serwisowane ani wymieniany się w trakcie używania z przez pacjenta.
Używać tylko oryginalnych filtrów! Nie należy korzystać z urządzenia bez filtra!

6. Występujące problemy oraz środki zaradcze

Gdy nie można włączyć urządzenia
- Upewnij się, że wtyczka ② jest właściwie podłączona do gniazdka.
- Upewnij się, że włącznik ③ jest w pozycji «I».
- Upewnij się, że urządzenie działa w granicach operacyjnych wskazanych w niniejszej instrukcji (30 min pracy / 30 min odpoczynku).

Gdy inhalator działa, lecz słabo rozpyla lek
- Upewnij się, że przewód powietrzny ⑥ jest prawidłowo podłączony z obu stron.
- Upewnij się, że przewód powietrzny nie jest zatkany, zgięty lub brudny. Wymień go jesli jest taka potrzeba.
- Upewnić się, że nebulizator ⑤ jest prawidłowo złożony kolorowe głowica parownika ⑤-a jest umieszczony prawidłowo oraz nie jest zasłonięta.
- Upewnij się, że odpowiednia ilość leku znajduje sie w nebulizatorze.

7. Gwarancja

Urządzenie jest objęte **5-letnią gwarancją**, licząc od daty zakupu. Gwarancja jest ważna tylko z wypełnioną przez sprzedawcę kartą gwarancyjną (na odwrocie strony) potwierdzającą datę zakupu lub z paragonem.
- Gwarancja obejmuje jedynie kompresor. Pozostałe akcesoria: pojemnik na lek (nebulizator), maski, ustnik, przewód powietrzny i filtry nie są objęte gwarancją.
- Otwarcie lub dokonanie modyfikacji urządzenia unieważnia gwarancję.
- Gwarancja nie obejmuje uszkodzeń powstałych na skutek nieprawidłowego użycia, nieprzestrzegania instrukcji obsługi lub uszkodzeń przypadkowych.

8. Specyfikacje techniczne

Wydajność aerozolu:	0.4 ml/min. (NaCl 0.9%)
Wielkość cząstek:	71.2% < 5 µm 3.16 µm (MMAD)
Maksymalny swobodny przepływ powietrza:	15 l/min.
Operacyjny przepływ powietrza:	5.31 l/min.
Odgłos pracy:	52 dBA
Zasilanie elektryczne:	230V 50 Hz AC
Długość kabla sieciowego:	1.6 m
Pojemność zbiornika na lek:	min. 2 ml; max. 8 ml
Ilość osadu:	0.8 ml
Tryb pracy:	30 min. pracy / 30 min. odpoczynku
Warunki pracy:	10 - 40 °C / 50 - 104 °F Maksymalna wilgotność względna 30 - 85 % 700 - 1060 hPa ciśnienia atmosferycznego
Warunki i transportu przechowywania:	-20 - +60° C / -4 - +140 °F Maksymalna wilgotność względna 10 - 95 % 700 - 1060 hPa ciśnienia atmosferycznego
Waga:	1300 g
Wymiary:	92 x 160 x 140 mm
Klasa IP:	IP21
Normy:	EN13544-1;EN60601-1; EN60601-2;EN60601-1-6; IEC 60601-1-11
IP Class:	IP21
Przewidywana żywotność urządzenia:	1000 godzin

Urządzenie spełnia wymagania zawarte w Dyrektywie Wyrobów Medycznych 93/42/EEC.
Urządzenie klasy II w odniesieniu do ochrony przed porażeniem prądem elektrycznym.
Nebulizator, ustnik i maski są częściami typu BF i.

Dane techniczne mogą ulec zmianie bez uprzedniego powiadomienia.